SUPERIOR 2,0 LITROS QUEMADOR DE BIOETANOL 43 CM

BIO425

El quemador de bioetanol Superior de 2,0 litros y 43 cm es una solución práctica y moderna para añadir calidez y estilo a cualquier espacio. Fabricado en acero de alta calidad, ofrece una combustión limpia y segura, con una capacidad de 2 litros que proporciona hasta 6,5 horas de uso continuo. Su diseño compacto y elegante lo convierte en una opción versátil para chimeneas personalizadas o como elemento independiente.

ESPECIFICACIONES TÉCNICAS

Especificaciones clave

Tipo de producto	Quemador de bioetanol manual
Marca	ScandiFlames
Uso	Interior
Garantía	2 Años

Dimensiones y Peso

Largo/Ancho	43 cm
Altura	7 cm
Profundidad	13 cm
Peso	4,5 kg

Especificaciones Técnicas

Tamaño mínimo de habitación	50 m³
Combustible	Bioetanol
Tiempo de combustión hasta	6,5 horas
Capacidad	2 Litro
Poder calorífico (máx.)	2,1 kW
Consumo	0,3 L/hora

Especificaciones del quemador

Llama ajustable	Sí
Control	Manual
Profundidad de la llama	2,0 cm
Tipo de quemador	Manual Burner
Longitud de la llama	24 cm
Control remoto	No

Material y apariencia

Material	Acero
Color	Acero
Vidrio incluido	No

Detalles de instalación

Conducto de chimenea	No requiere conducto
Requisitos de alimentación	No
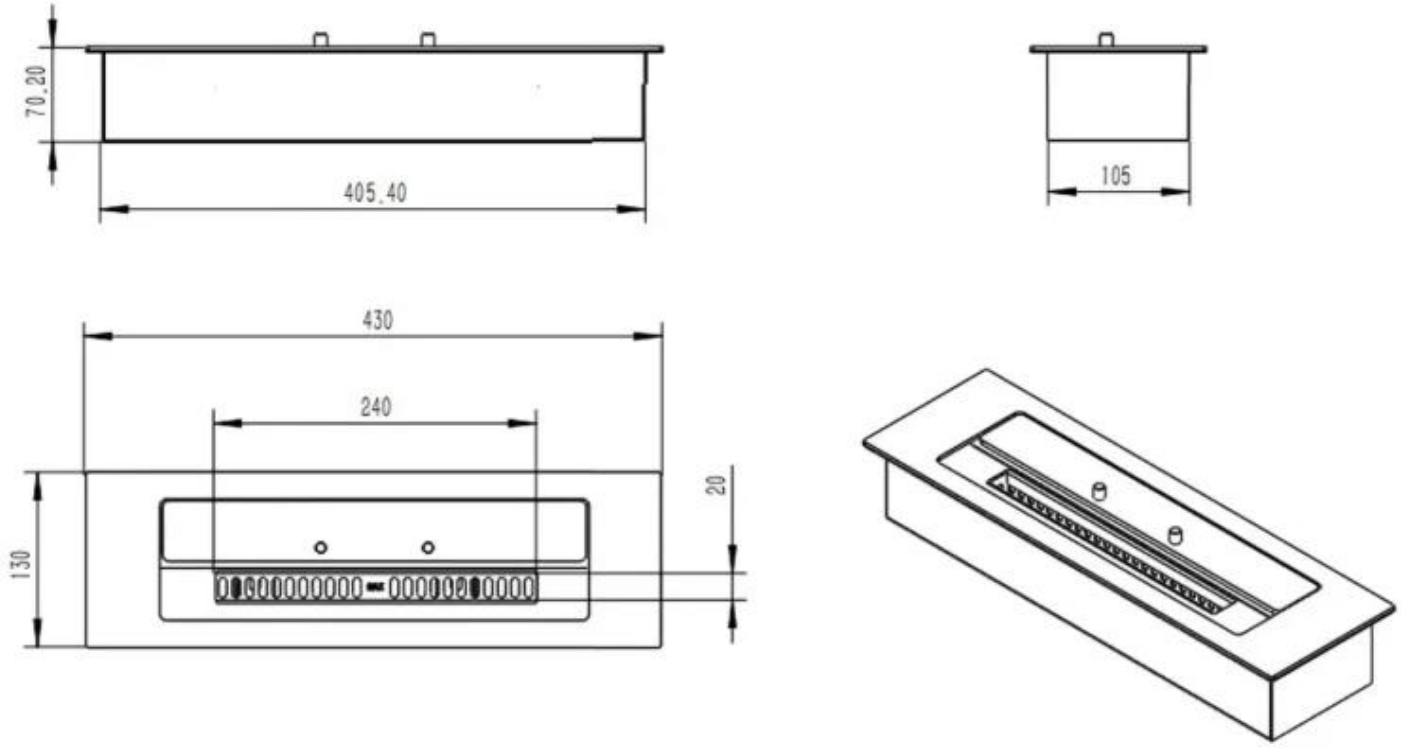
DIBUJO T??CNICO