PUERTA DE VIDRIO VINORAGE PARA BODEGA 640X1000MM

VIN-10-107-steel

La puerta de vidrio Vinorage™ para bodega, con medidas de 640x1000 mm, es la solución perfecta para proteger y exhibir tu colección de vinos. Fabricada con cristal de alta calidad y acabados en acero inoxidable, ofrece un diseño elegante y funcional. Ideal para cualquier bodega, combina resistencia y estilo, asegurando la conservación óptima de tus vinos mientras realza la estética de tu espacio.

ESPECIFICACIONES TÉCNICAS

Apariencia

Material	Acero inoxidable
Color	Acero inoxidable
Color	Cristal

Especificaciones clave

Marca	Vinorage
Garantía	2 Años

Dimensiones y peso

Largo/Ancho	100 cm
Profundidad	64 cm
Peso	80 kg

Detalles de instalación

Requisitos de alimentación	Sí

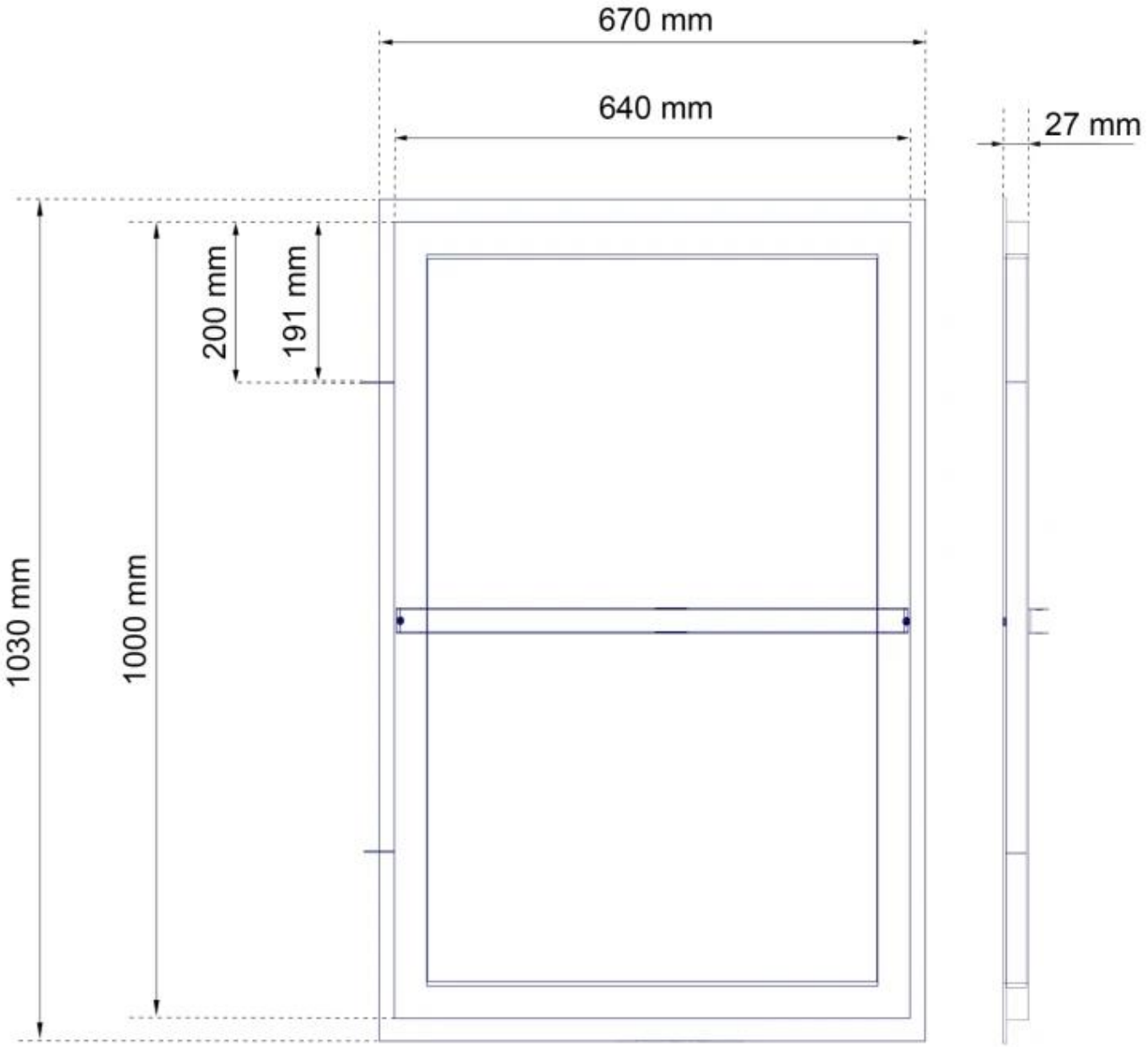

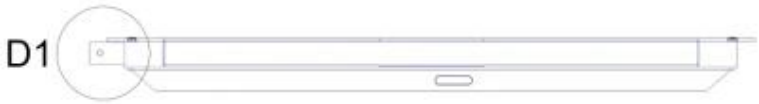

Detail D1

Detail D1 + External casing

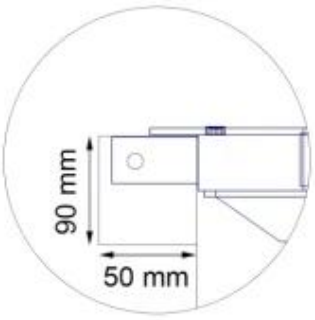
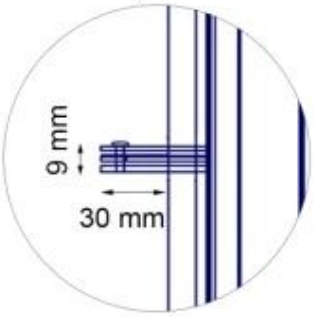
Detail D1 + External casing - Top view