MESA MÓVIL DE ACERO INOXIDABLE

OUT-40-623

Esta mesa móvil de acero inoxidable mejora cualquier cocina con su estabilidad y versatilidad en la preparación de pizzas.

ESPECIFICACIONES TÉCNICAS

Especificaciones clave

Tipo de producto	Mesa de exterior
Marca	Effeuno
Garantía	2 Años

Dimensiones y peso

Largo/Ancho	55 cm
Altura	91 cm
Profundidad	55 cm
Peso	26 kg

Material y apariencia

Material	Acero inoxidable

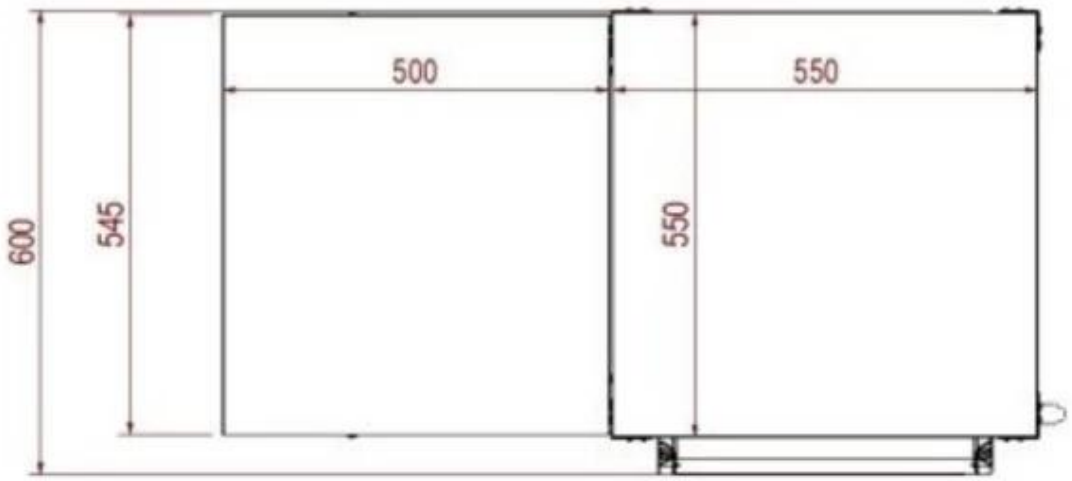
500
550
600
545
550

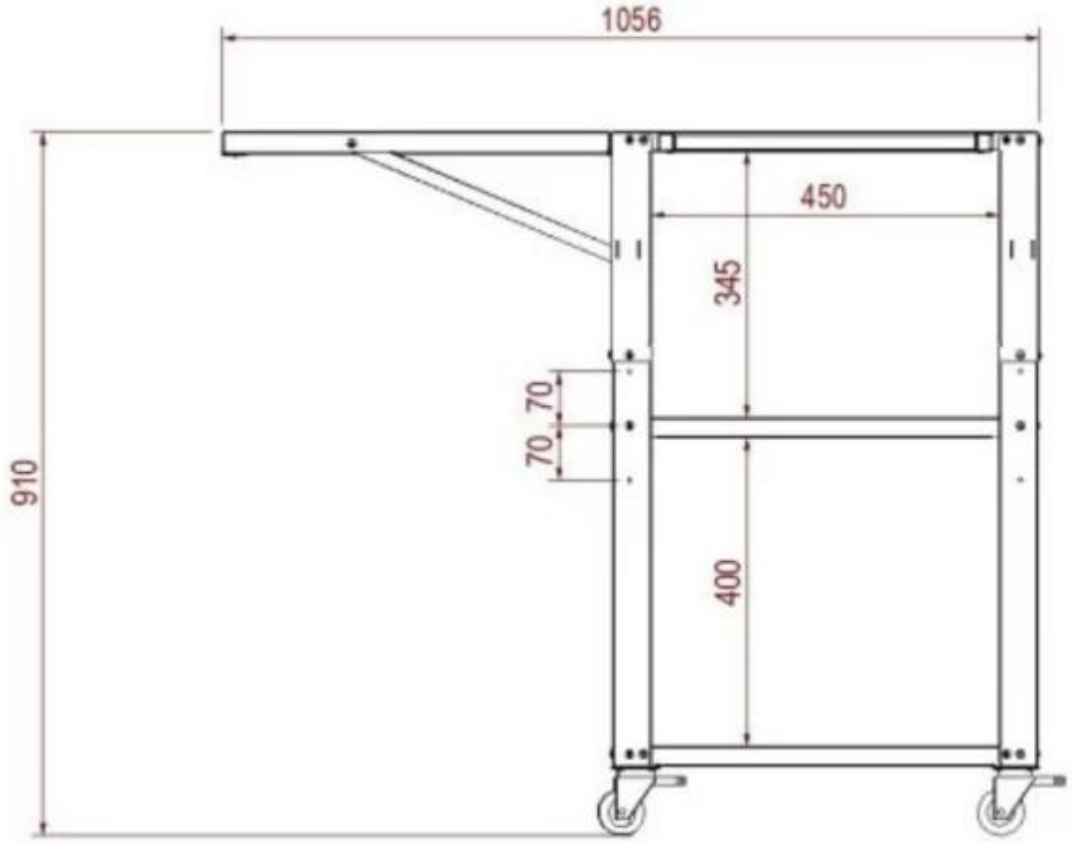
1056
450
345
70
70
910
400