N4 - HORNO DE PIZZA

OUT-40-615

Con una capacidad mayor y un diseño robusto, el Horno de Pizza N4 es ideal para aquellos que quieran hornear pizzas de mayor tamaño.

ESPECIFICACIONES TÉCNICAS

Especificaciones clave

Tipo de producto	Horno para pizzas
Marca	Effeuno
Uso	Interior
Garantía	2 Años

Dimensiones y peso

Longitud interior	42
Altura interior	10
Profundidad interior	42
Largo/Ancho	51 cm
Altura	32 cm
Profundidad	62 cm
Peso	30 kg

Especificaciones técnicas

	2800
Control	Panel de control
Combustible	Electricidad
Temperatura máxima	500°C

Material y apariencia

Material	Acero inoxidable
Color	Negro

Detalles de instalación

Conducto de chimenea	No requiere conducto
Requisitos de alimentación	220-240V
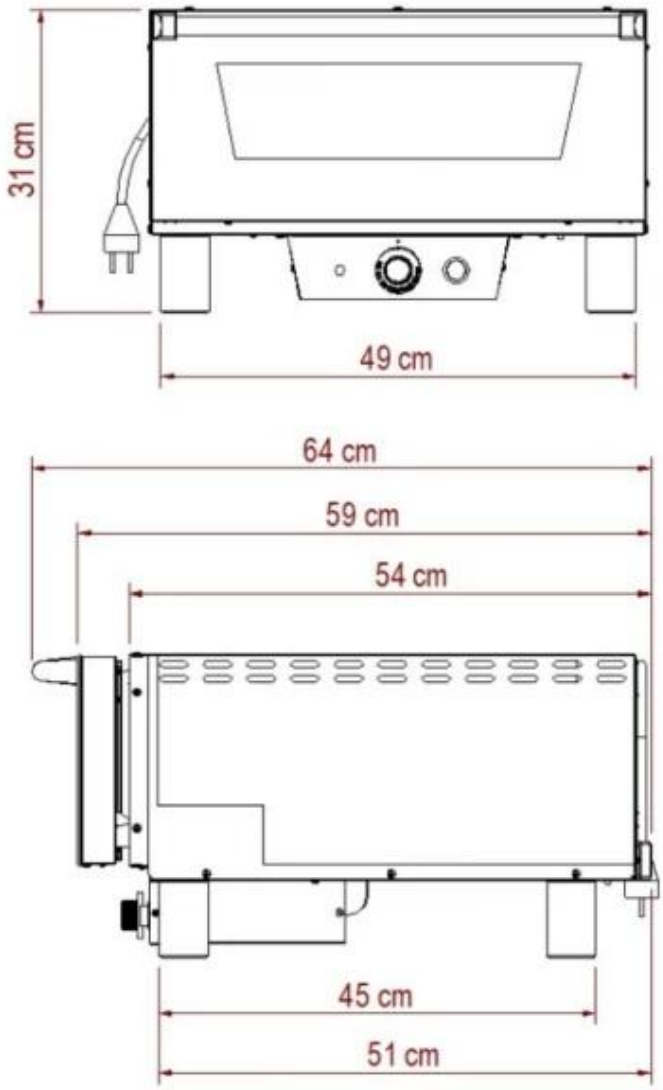
DIBUJO T??CNICO