WHARF 65 - MESA BIOETANOL

BIO-50-025

ESPECIFICACIONES TÉCNICAS

Especificaciones clave

Tipo de producto	Table with bioethanol fireplaec
Marca	EcoSmart Fire
Incluido en el paquete	Herramienta de extinción
Incluido en el paquete	manual de usuario
Incluido en el paquete	Quemadores Bioetanol
Uso	Exterior
Uso	Interior
Garantía	2 Años

Dimensiones y Peso

Largo/Ancho	165 cm
Altura	33,9 cm
Profundidad	100 cm
Peso	105 kg

Especificaciones Técnicas

Tamaño mínimo de habitación	110 m³
Combustible	Bioetanol
Tiempo de combustión hasta	13 horas
Capacidad	9 Litro
Poder calorífico (máx.)	4,4 kW
Consumo	0,85 L/hora

Especificaciones del quemador

Llama ajustable	Sí
Control	Manual
Control remoto	No

Material y apariencia

Material	Concrete Composite
Material	Acero inoxidable - Grade 304
Color	Teca
Color	Blanco
Color	Negro
Color	Gris
Vista de las llamas	A todos lados
Forma	Rectangular
Decoración	Grava de cristal negro

Detalles de instalación

Conducto de chimenea	No requiere conducto
Requisitos de alimentación	No

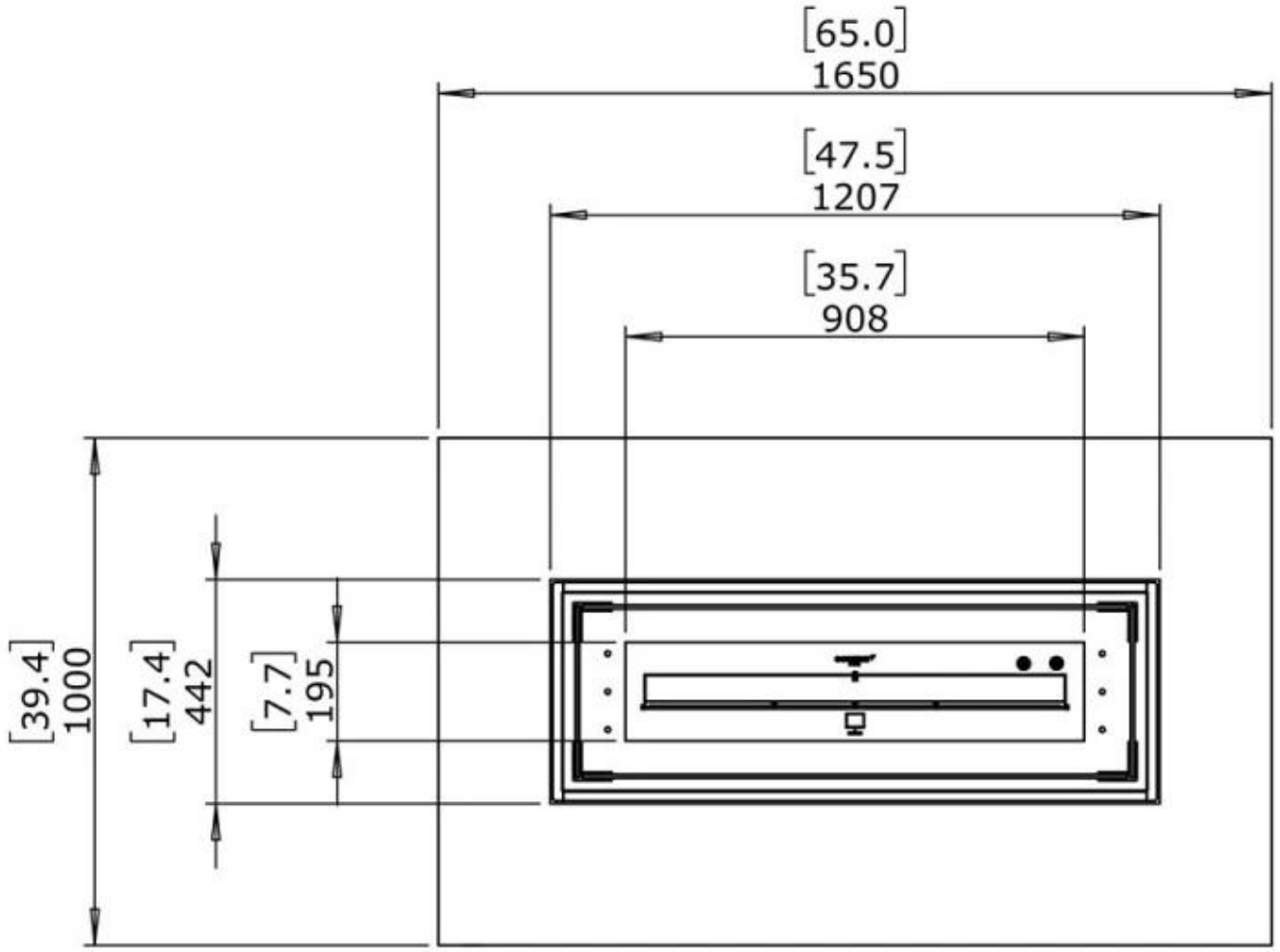
[65.0]
1650
[47.5]
1207
[35.7]
908
[39.4]
1000
[17.4]
442
[7.7]
195

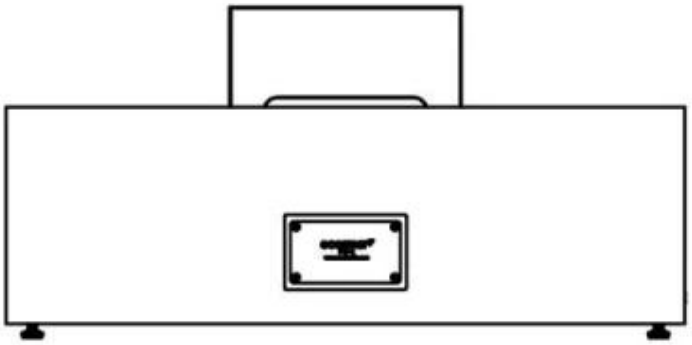

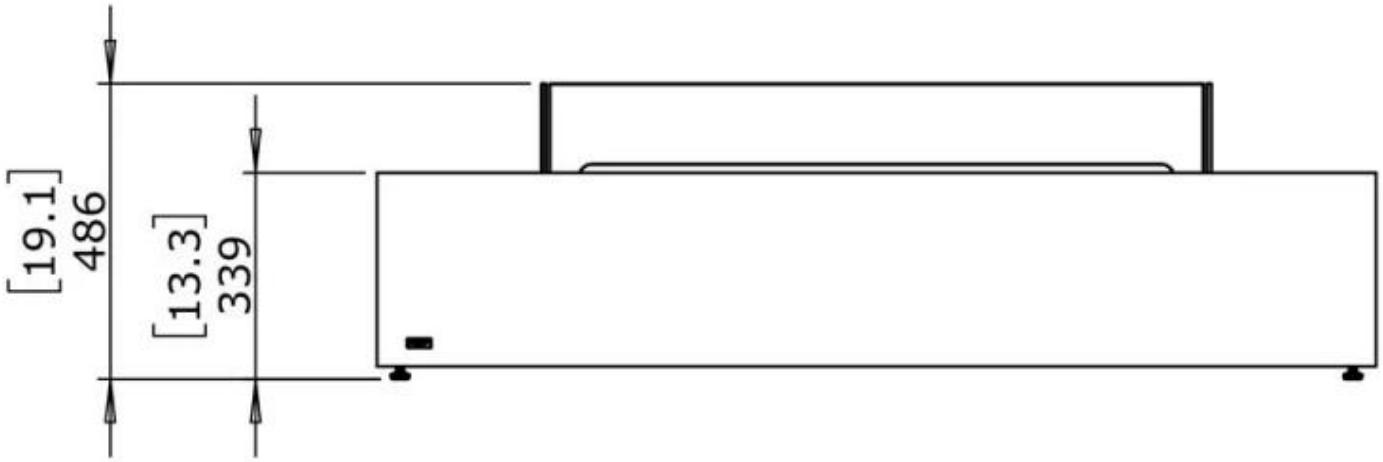
[19.1]
486
[13.3]
339