FOCO ROOM DIVIDER 1000 SLIM

BIO-30-157

Chimenea de tres caras ideal como separador de espacios de 20 cm de ancho y 100 cm de largo. Hasta 6.5 horas de combustión.

ESPECIFICACIONES TÉCNICAS

Quemador - Funciones

Llama ajustable	Sí
Control	Manual
Tamaño mínimo de habitación	80 m³
Modelo de quemador	4 Litros Superior
Longitud de la llama	60 cm
Tiempo de combustión hasta	6,5 horas
Control remoto	No
Capacidad	4 Litro
Requisitos de alimentación	No
Poder calorífico (máx.)	4,4 kW
Consumo	0,62 L/hora

Apariencia

Material	Acero
Grosor del acero	4 mm
Color	Negro
Vidrio incluido	Sí

Tipo

Tipo de producto	Chimenea bioetanol empotrada 3 caras
Combustible	Bioetanol
Conducto de chimenea	No requiere conducto
Uso	Interior
Vista de las llamas	División de espacios
Garantía	2 Años

Medidas

Largo/Ancho	100 cm
Altura	50 cm
Profundidad	20 cm

1000
500
80

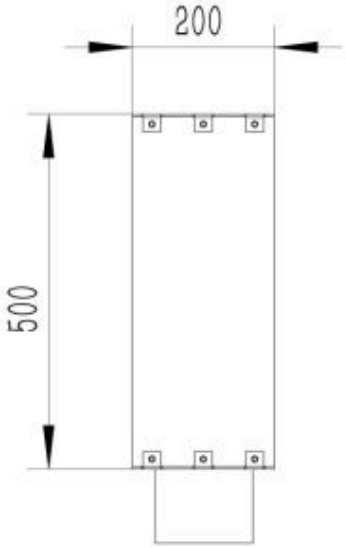
200
500

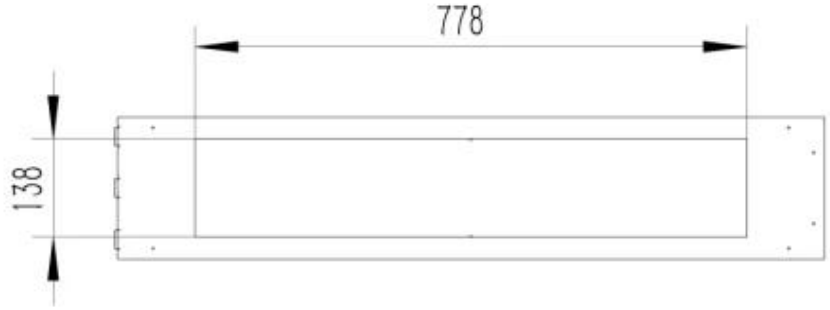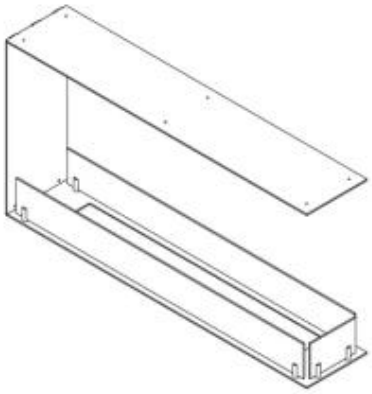
778
138