FOCO ROOM DIVIDER 600 SLIM

BIO-30-155

Chimenea de tres caras ideal como separador de espacios de 20 cm de ancho y 60 cm de largo. Hasta 7.5 horas de combustión.

ESPECIFICACIONES TÉCNICAS

Quemador - Funciones

Control	Manual
Tamaño mínimo de habitación	60 m³
Llama ajustable	Sí
Modelo de quemador	2,5 Liter Superior
Longitud de la llama	26 cm
Tiempo de combustión hasta	4 horas
Control remoto	No
Capacidad	2,5 Litro
Requisitos de alimentación	No
Poder calorífico (máx.)	2,4 kW
Consumo	0,33 L/hora

Apariencia

Material	Acero
Grosor del acero	4 mm
Color	Negro
Vidrio incluido	Sí

Tipo

Tipo de producto	Chimenea bioetanol empotrada 3 caras
Combustible	Bioetanol
Conducto de chimenea	No requiere conducto
Uso	Interior
Vista de las llamas	División de espacios
Garantía	2 Años

Medidas

Largo/Ancho	60 cm
Altura	50 cm
Profundidad	20 cm

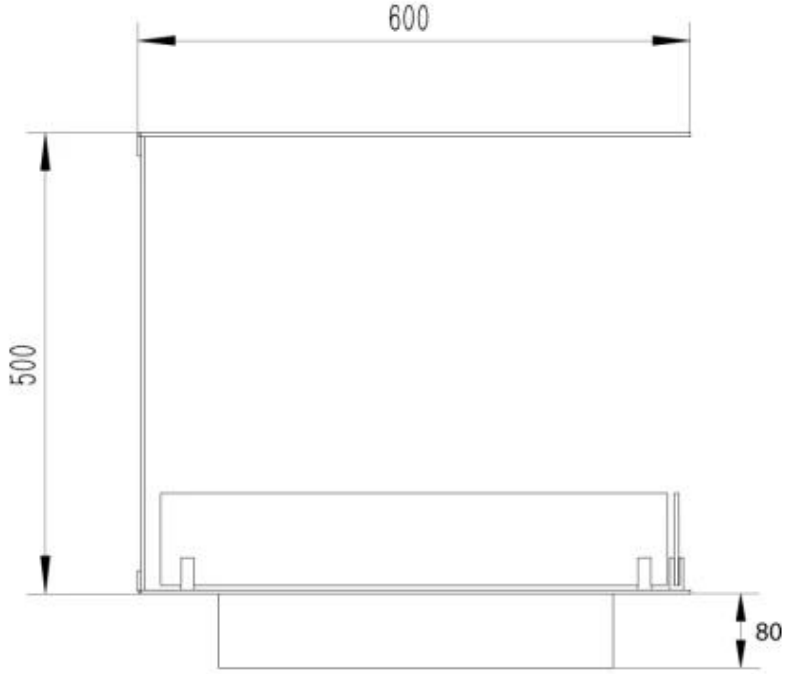
600
500
80

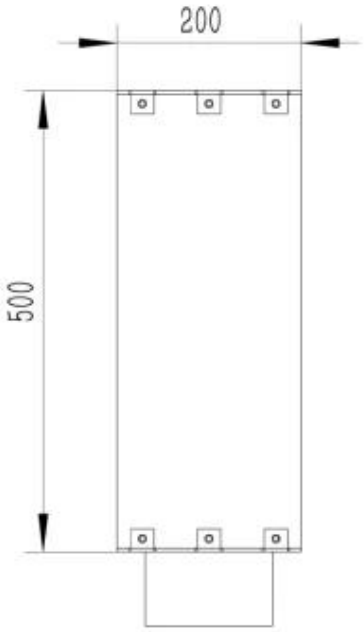
200
500

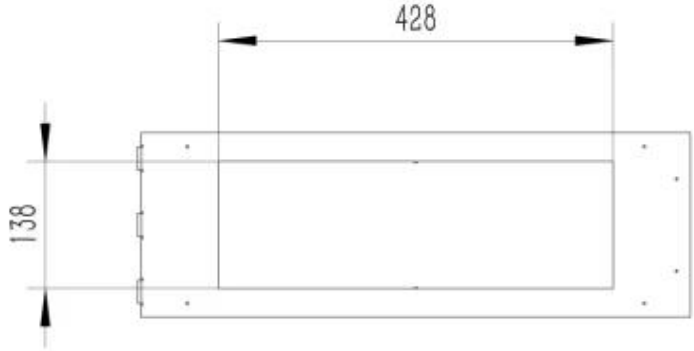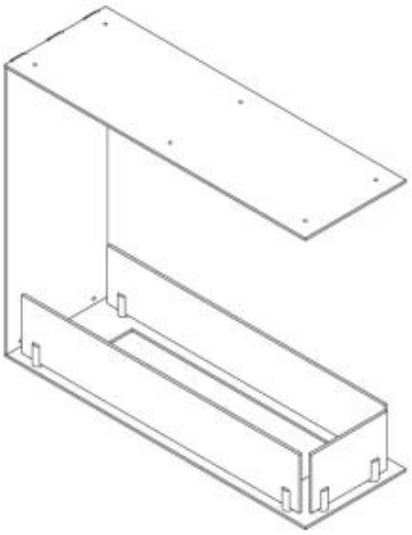
428
138