EDMONTON 2 CARAS - CHIMENEA BIOETANOL COLGANTE

BIO-40-120

La chimenea de bioetanol Edmonton en una versión colgante del techo con las llamas visibles desde dos lados. El quemador suministrado tiene una capacidad de 1 litro y ofrece un tiempo de combustión de hasta 4,5 horas por recarga.

ESPECIFICACIONES TÉCNICAS

Especificaciones clave

Tipo de producto	Biochimenea de techo
Marca	ScandiFlames
Uso	Interior
Garantía	2 Años

Dimensiones y Peso

Largo/Ancho	50 cm
Altura	50 cm
Profundidad	30 cm
Diámetro	50 cm
Peso	16 kg

Especificaciones Técnicas

Tamaño mínimo de habitación	40 m³
Combustible	Bioetanol
Tiempo de combustión hasta	4.5 horas
Capacidad	1 Litro
Poder calorífico (máx.)	1,9 kW
Consumo	0,22 L/hora

Especificaciones del quemador

Llama ajustable	Sí
Control	Manual
Modelo de quemador	1,0 Litro Deluxe
Control remoto	No

Material y apariencia

Material	Acero
Color	Negro
Vidrio incluido	Sí

Detalles de instalación

Requisitos de alimentación	No

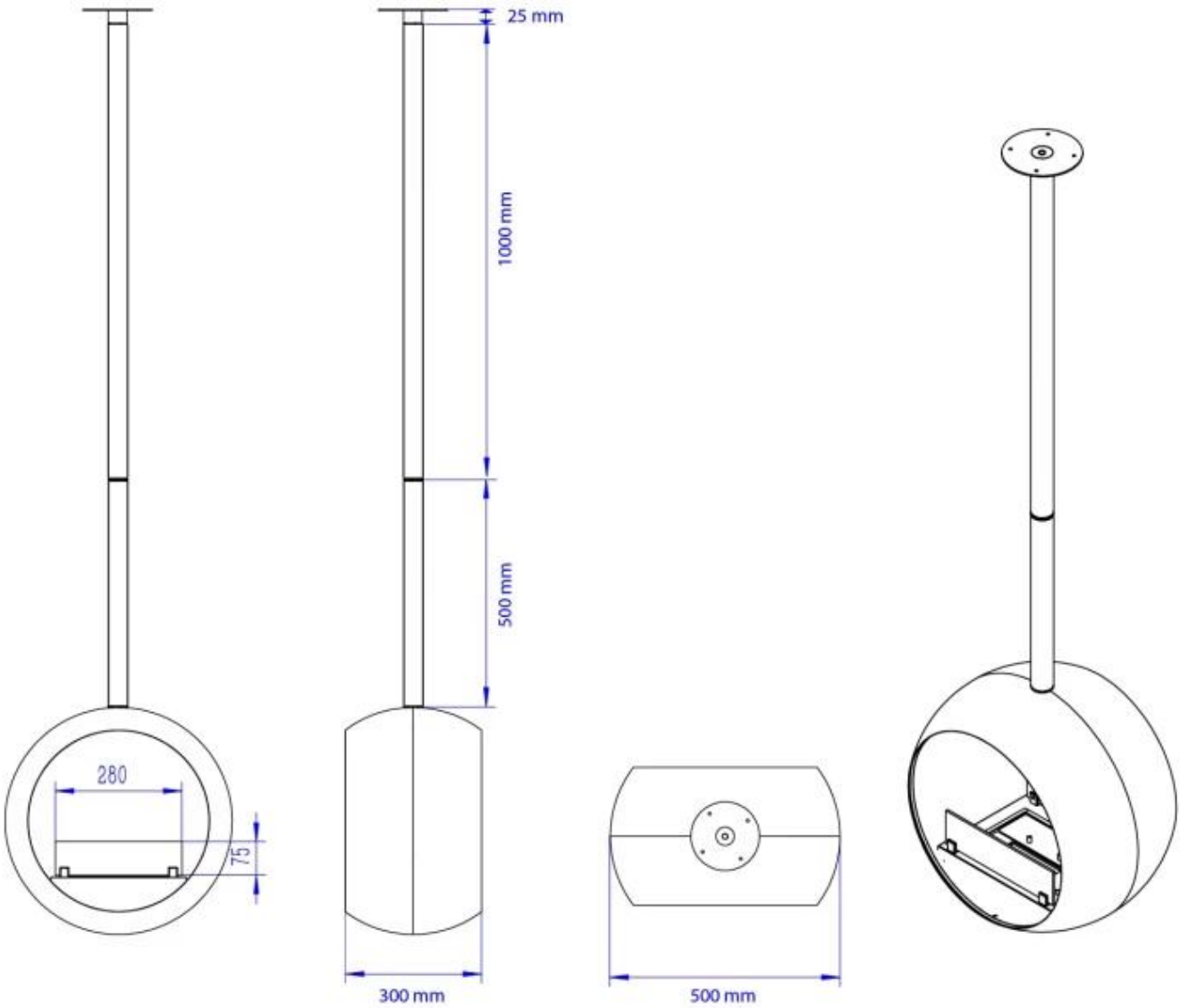
25 mm
1000 mm
500 mm
280
75
300 mm
500 mm