SOGNO 500 CHIEMENA DE VAPOR

HYB-10-213

La chimenea de vapor Sogno 500 de Magic-Fire® by Safretti combina diseño elegante y tecnología innovadora para crear un ambiente acogedor en cualquier espacio. Con unas dimensiones de 66 cm de largo, 58,5 cm de alto y 41 cm de ancho, esta chimenea de pared utiliza vapor de agua para producir un efecto de llama realista y seguro. Su depósito de 2 litros permite un uso prolongado, y su control remoto brinda comodidad para ajustar la intensidad de las llamas según tus preferencias. Ideal para quienes buscan una solución decorativa y libre de emisiones.

ESPECIFICACIONES TÉCNICAS

Funciones

Control	Remoto
Control remoto	Sí (incluido)

Especificaciones clave

	Magic Fire
Tipo de producto	Chimenea vapor de agua de pared
Marca	Safretti
Uso	Interior
Garantía	2 Años

Dimensiones y peso

Largo/Ancho	66 cm
Altura	58,5 cm
Profundidad	41 cm
Peso	35 kg

Especificaciones técnicas

Tipo de quemador	Optimyst
Combustible	Agua
Combustible	Electricidad
Capacidad	2 Litro
Consumo	0,25 L/hora

Material y apariencia

Material	Acero inoxidable
Color	Negro
Acabado	Revestido en polvo
Vista de las llamas	Frontal
Vidrio incluido	No

Detalles de instalación

Abertura de ventilación requerida	210 cm2
Conducto de chimenea	No requiere conducto
Requisitos de alimentación	Sí
Requisitos de alimentación	220-240V

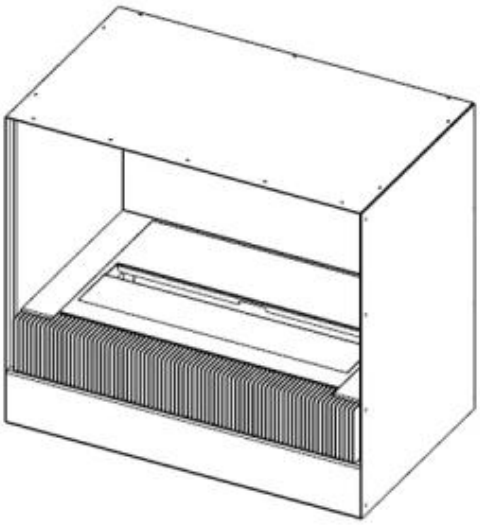

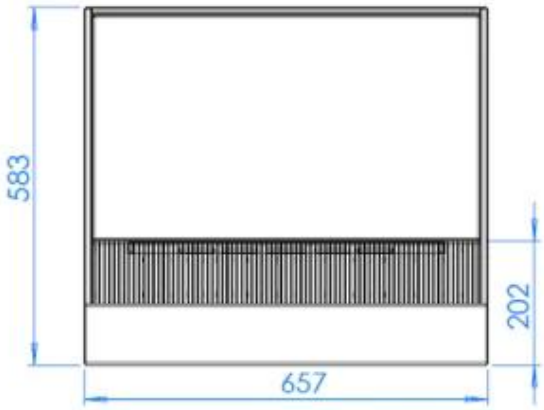
583
202
657

397
410

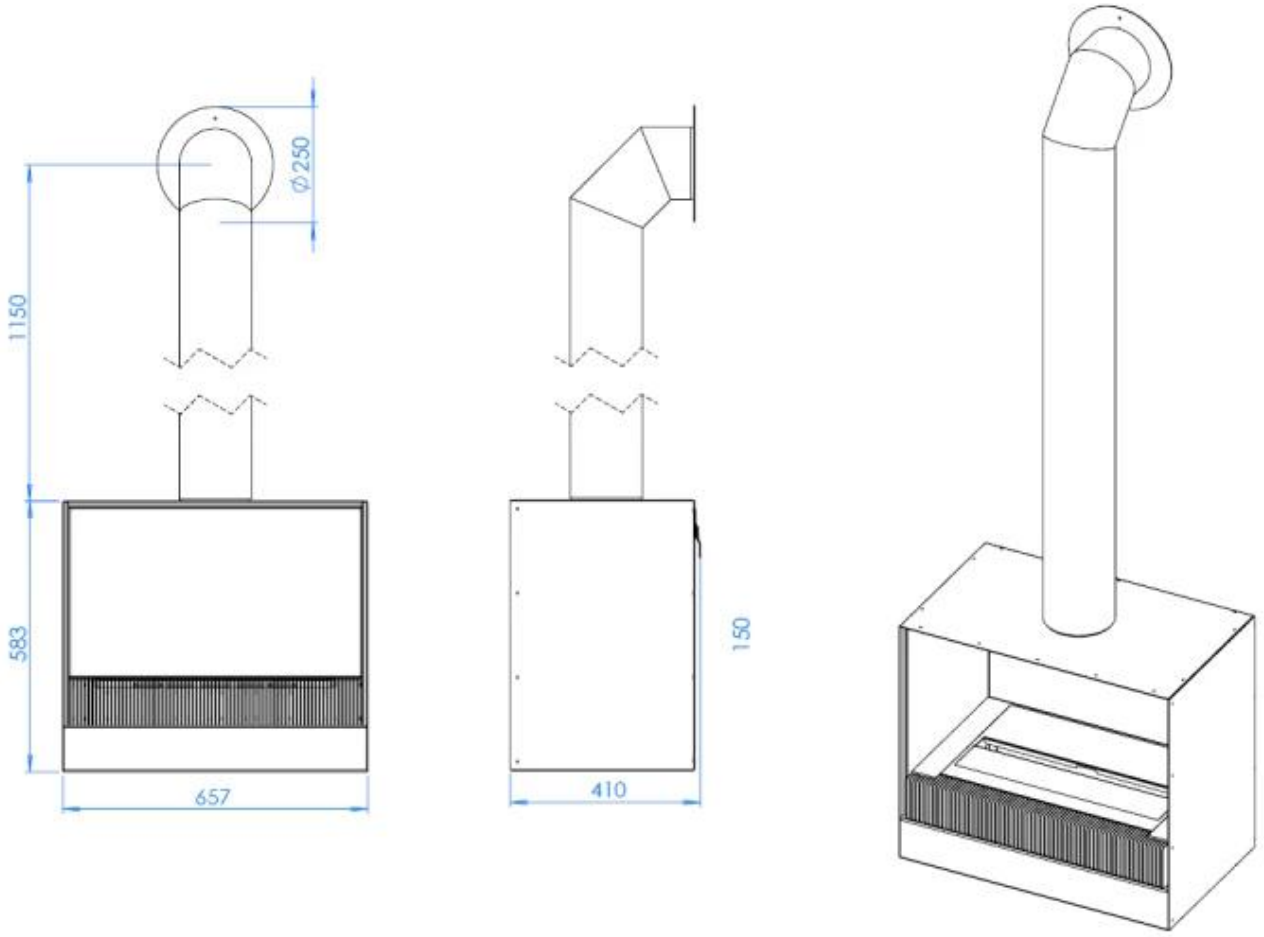
Ø250
1150
583
657
410
150

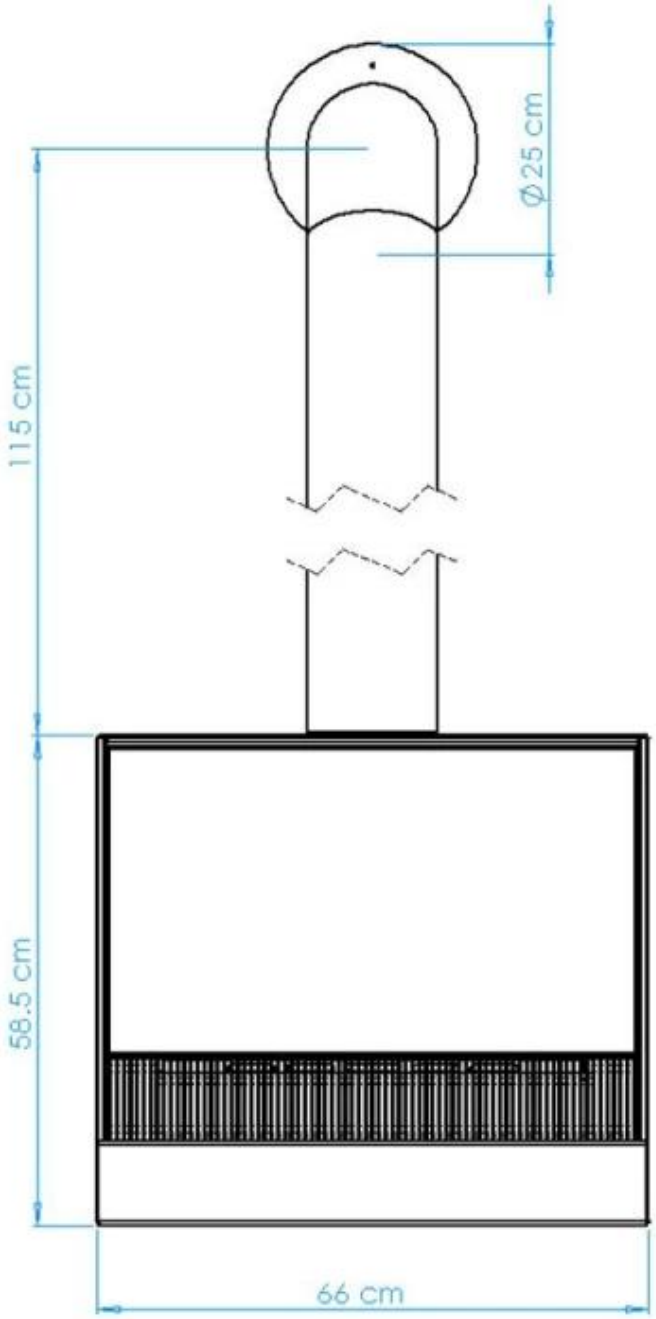
Ø25 cm
115 cm
58.5 cm
66 cm

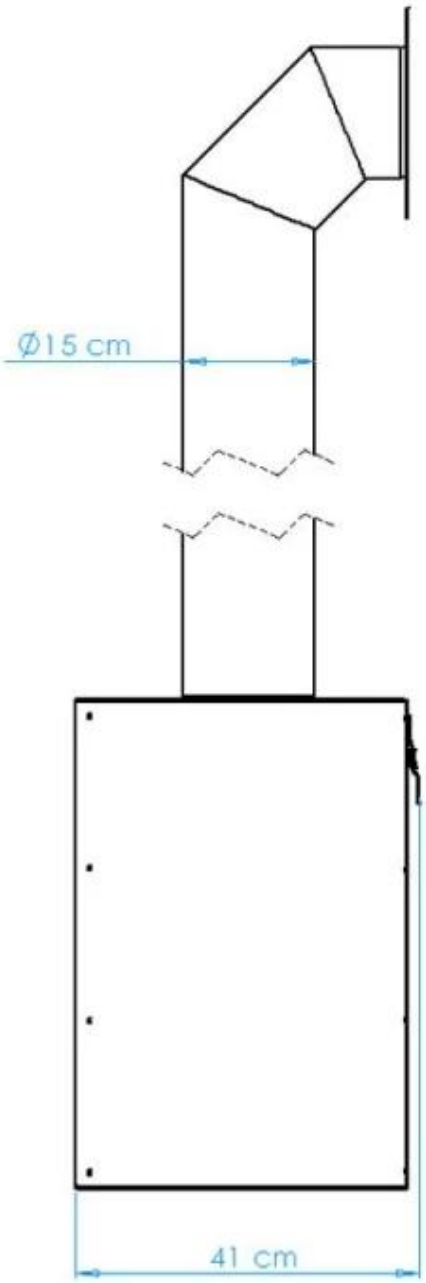
Ø15 cm
41 cm