FOCO TWO 1500

BIO-30-151

Foco Two 1500 es una chimenea empotrable de dos caras, ideal para instalar en pared multimedia. Elija entre un quemador manual o automático.

ESPECIFICACIONES TÉCNICAS

Quemador - Funciones

Control	Automático
Control	Manual
Control	Remoto
Llama ajustable	Sí
Tamaño mínimo de habitación	94 m³
Tamaño mínimo de habitación	140 m³
Longitud de la llama	100 cm
Longitud de la llama	90 cm
Tiempo de combustión hasta	35 horas
Tiempo de combustión hasta	11 horas
Tiempo de combustión hasta	7,5 horas
Control remoto	Sí (incluido)
Control remoto	No
Capacidad	21 Litro
Capacidad	6,8 Litro
Capacidad	7 Litro
Requisitos de alimentación	No
Requisitos de alimentación	Sí
Poder calorífico (máx.)	9,4 kW
Poder calorífico (máx.)	6,4 kW

Medidas

Largo/Ancho	150 cm
Altura	50 cm
Profundidad	40 cm

Apariencia

Material	Acero
Grosor del acero	4 mm
Color	Negro
Vidrio incluido	Sí

Tipo

Combustible	Bioetanol
Tipo de producto	Chimenea bioetanol empotrada 2 caras
Conducto de chimenea	No requiere conducto
Marca	Foco

Uso	Interior
Vista de las llamas	Dos caras
Garantía	2 Años

Foco Two 1500 - Automatic Burner

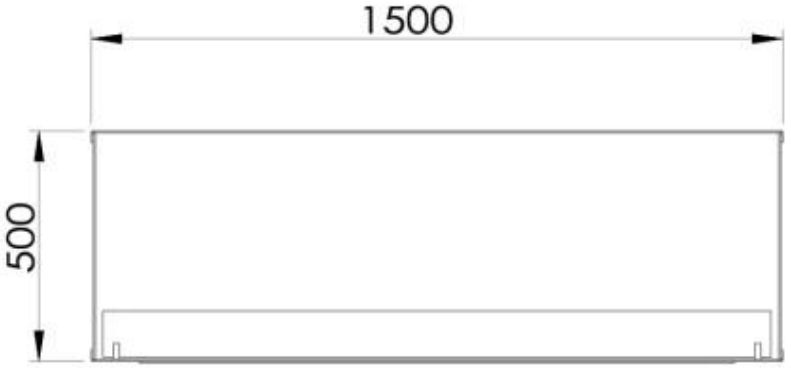

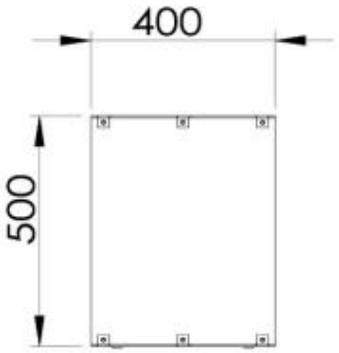

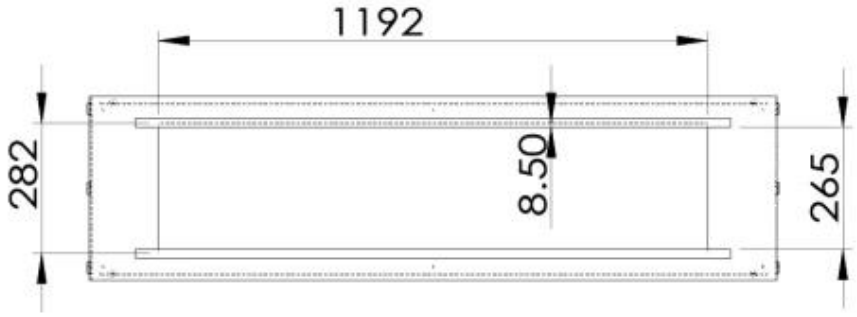

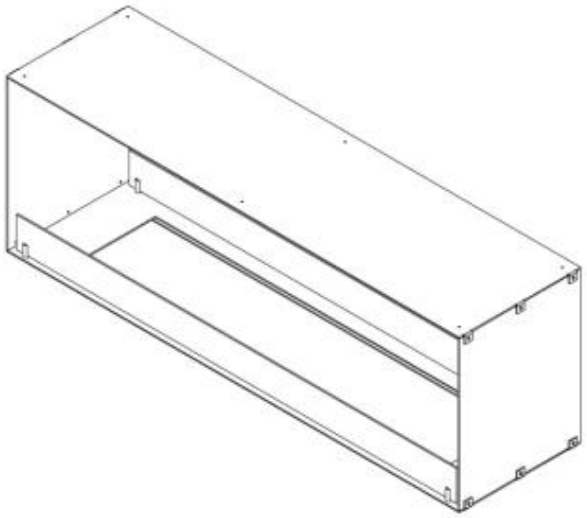
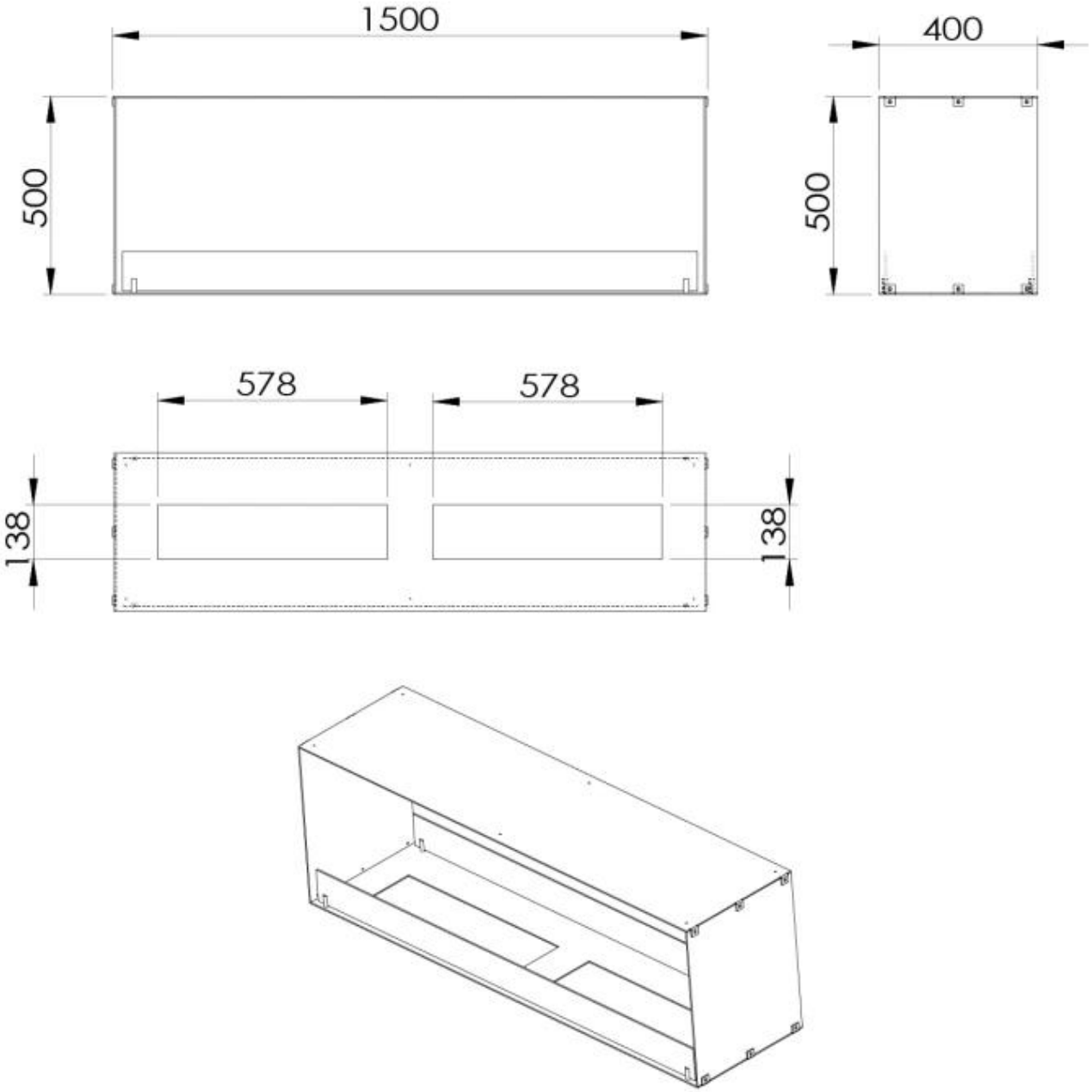
Foco Two 1500 - Manual Burner