FOCO ONE 1800

BIO-30-150

Foco One 1800 es una chimenea empotrable de una cara, ideal para instalar en pared multimedia. Elija entre un quemador manual o automático.

ESPECIFICACIONES TÉCNICAS

Quemador - Funciones

Llama ajustable	Sí
Tamaño mínimo de habitación	130 m³
Tamaño mínimo de habitación	160 m³
Control remoto	Sí (incluido)
Control remoto	No
Capacidad	26,8 Litro
Capacidad	8,6 Litro
Capacidad	7 Litro
Requisitos de alimentación	No
Requisitos de alimentación	Sí
Poder calorífico (máx.)	13 kW
Poder calorífico (máx.)	8,8 kW

Apariencia

Material	Acero
Color	Negro
Vidrio incluido	Sí

Tipo

Tipo de producto	Chimenea bioetanol empotrada 1 cara
Combustible	Bioetanol
Conducto de chimenea	No requiere conducto
Marca	ScandiFlames
Uso	Interior
Garantía	2 Años

Medidas

Largo/Ancho	180 cm
Altura	50 cm
Profundidad	40 cm

Foco One 1800 - Manual Burner

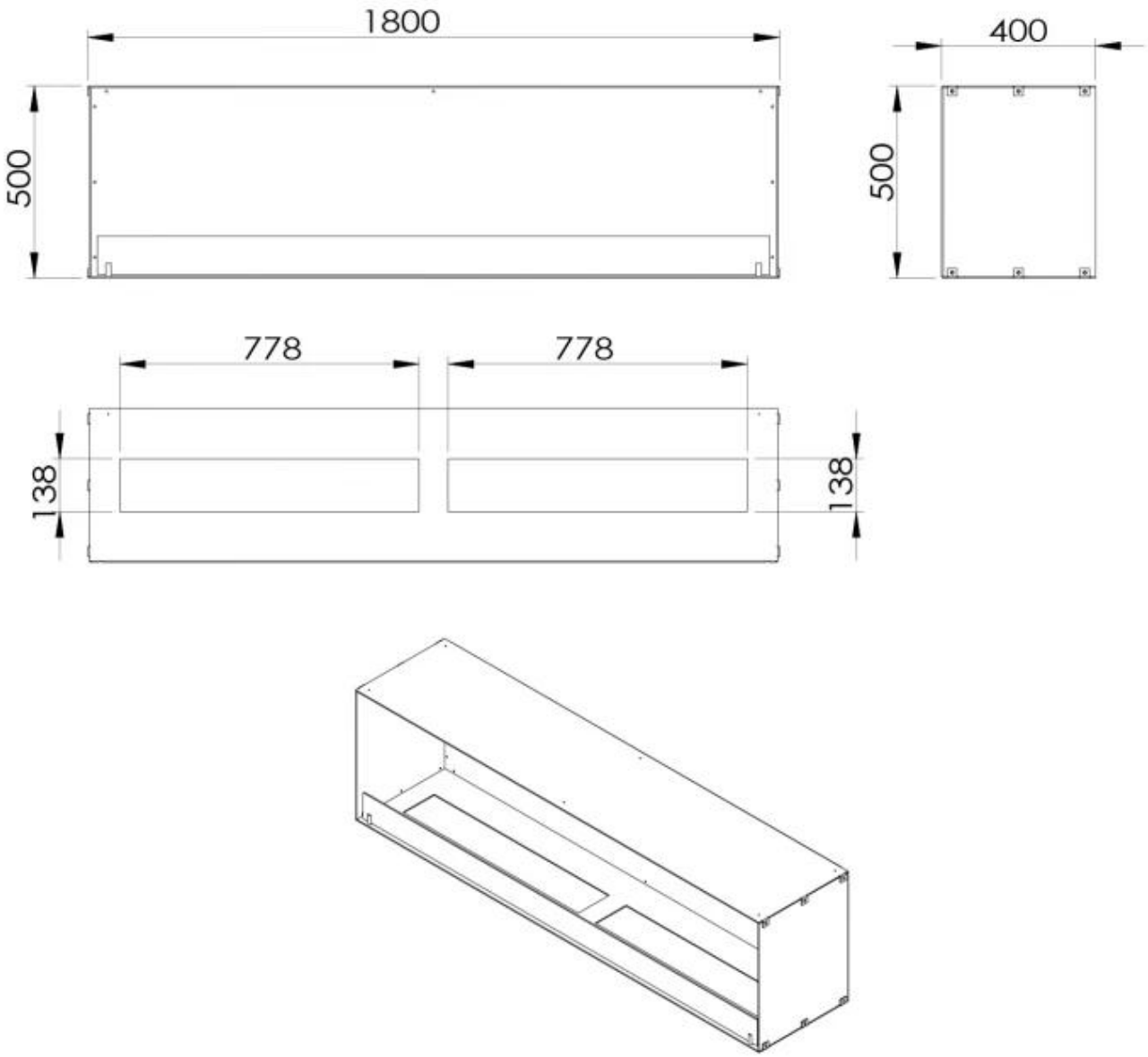
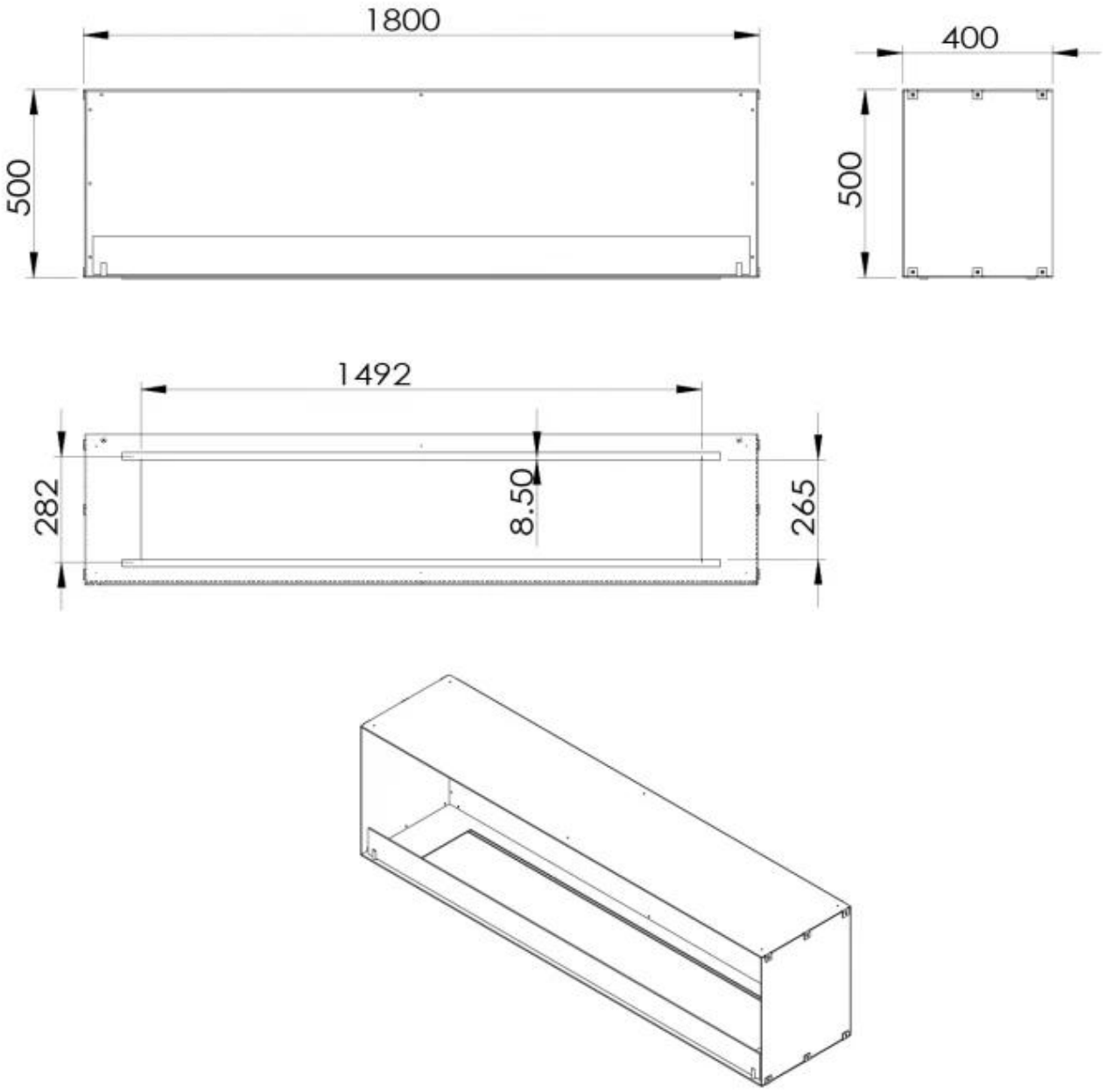
Foco One 1800 - Automatic Burner