FOCO ONE 800 MEDIUM - AUTOMÁTICO

BIO-30-134PF

La Foco One 800 Medium es una chimenea para empotrar de 1 cara. Equipada con un quemador automático, elija entre dos modelos diferentes.

ESPECIFICACIONES TÉCNICAS

Apariencia	
Color	Negro

Apariencia	
Grosor acero	4 mm

Apariencia	
Material	Acero
Vidrio incluido	Sí

Medidas	
Altura	50 cm
Largo/Ancho	80 cm
Peso	22 kg
Profundidad	30 cm

Quemador - Funciones	
Capacidad	1,9 Litro
Capacidad	4,0 Litro
Consumo	0,4 L/hora
Consumo	0,45 L/hora
Control	Panel de control
Control	Remoto
Control remoto	Sí (incluido)
Llama ajustable	Sí
Longitud de la llama	50 cm
Poder calorífico (máx.)	3,2 kW
Poder calorífico (máx.)	4,4 kW kW
Quemadores	DecoFlame F3
Quemadores	PrimeFire 700
Requiere electricidad	Sí
Tamaño mínimo de habitación	44 m³
Tamaño mínimo de habitación	64 m³
Tiempo de combustión	20 horas
Tiempo de combustión	4.5 horas
Combustible	Bioetanol

Conducto de chimenea	No requiere conducto

Tipo

Garantía	2 años
Montaje	Chimenea bioetanol empotrada 1 cara
Productor	Foco

Tipo

Tipo de chimenea	Frontal

Tipo

Uso	Interior

Automatic burner 700

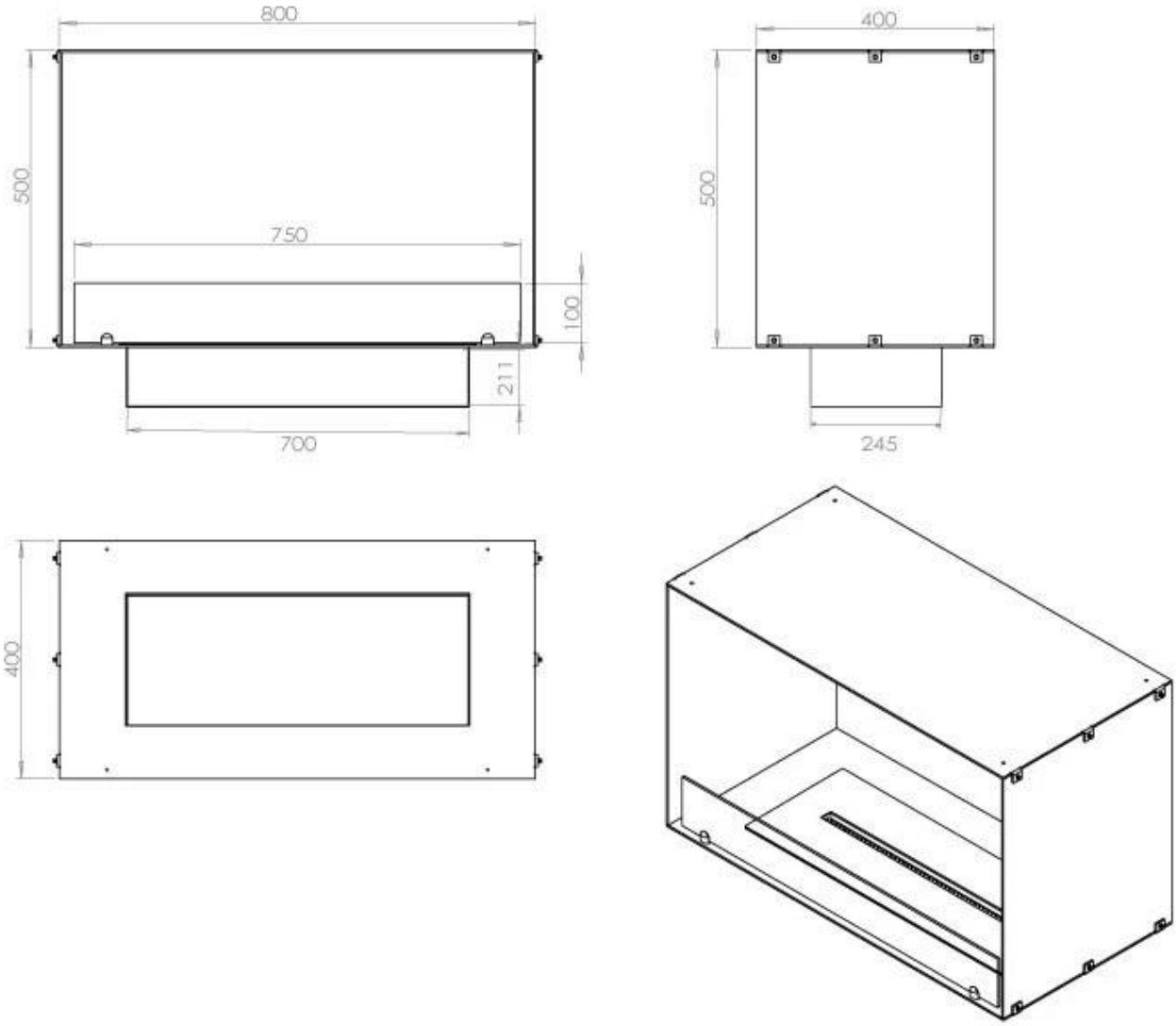
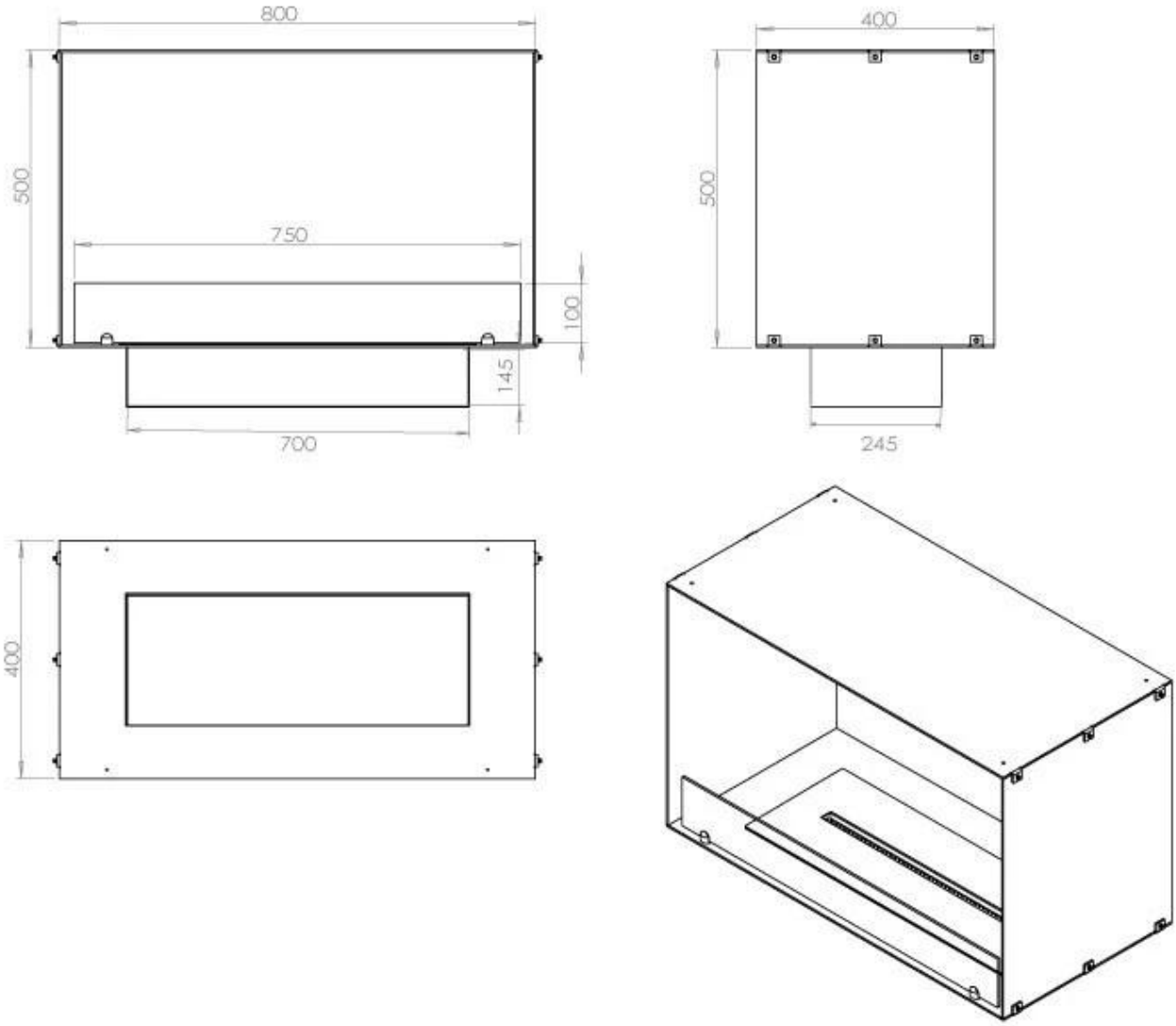
PrimeFire 700