ELARA 1300

ELP-20-130

ESPECIFICACIONES TÉCNICAS

Especificaciones clave

Tipo de producto	Floating
Marca	Flamerite Fires
Uso	Interior
Certificación	CE
Garantía	2 Años

Dimensiones y peso

Largo/Ancho	174 cm
Altura	62,6 cm
Profundidad	34,5 cm

Especificaciones técnicas

	41
Tipo de quemador	AeroFlame
Combustible	Electricidad
Poder calorífico (min.)	0,75 kW
Poder calorífico (máx.)	1,5 kW

Funciones

Control	Panel de control
Control	Control vía app
Control	Remoto
Control remoto	Sí (incluido)
Termostato	Sí

Material y apariencia

Color	Blanco
Vista de las llamas	A tres lados
Decoración	Troncos leña
Vidrio incluido	Sí

Detalles de instalación

Conducto de chimenea	No requiere conducto
Requisitos de alimentación	Sí

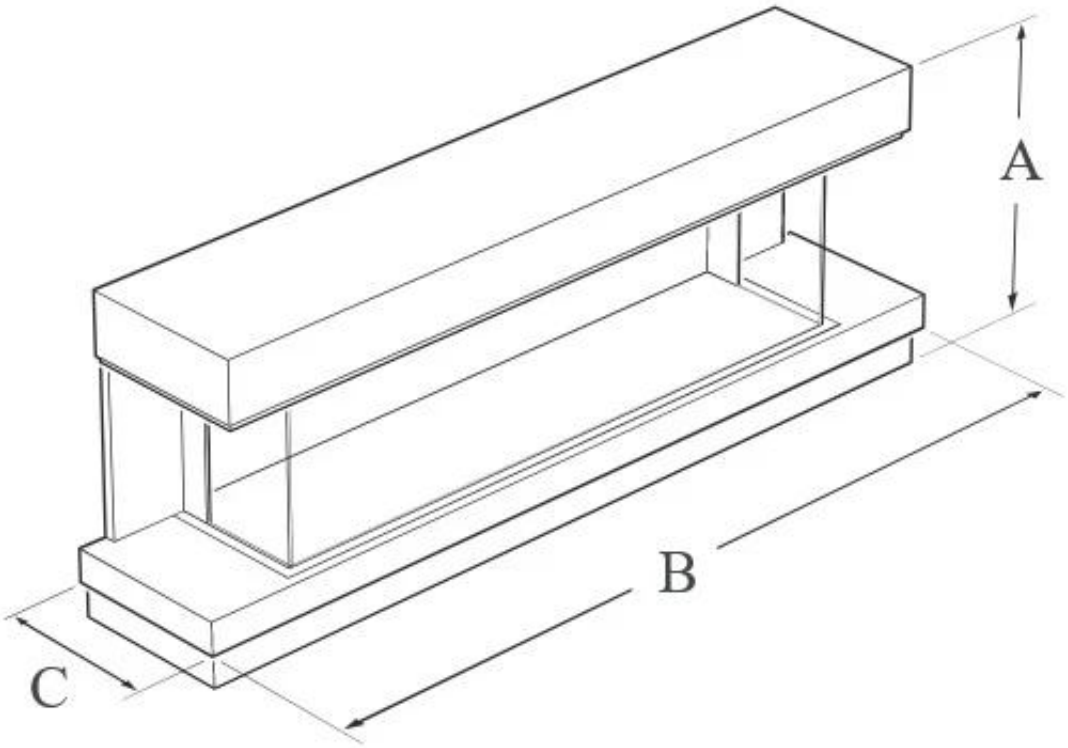

WALL MOUNTED

A: 626 | B: 1740 | C: 345 (mm)