E-MATRIX 1300/400 III - CHIMENEA VAPOR DE AGUA

HYB-70-114

Experimenta el atractivo cautivador de la chimenea eléctrica e-MatriX Linear de vapor de agua en un diseño estrecho y amplio sin marco, con un efecto de fuego hipnotizante. La e-MatriX Linear 1300-400 III de Faber es una chimenea premium de vapor de agua para instalación empotrada, diseñada para integrarse en una pared saliente con llamas visibles desde tres lados. Disfruta de la belleza de las llamas sin los peligros de un fuego real. Controla y ajusta fácilmente la chimenea y los efectos de las llamas mediante un control remoto o una aplicación móvil. Personaliza tu experiencia con el color ajustable de las llamas, la salida de calor y los efectos de sonido. El diseño ancho y estrecho de esta chimenea la hace ideal para su uso en cinewalls.

ESPECIFICACIONES TÉCNICAS

Funciones

Llama ajustable	Sí
Control	Panel de control
Control	Control vía app
Control	Remoto
Control remoto	Sí (incluido)

Especificaciones clave

Tipo de producto	Chimenea vapor de agua empotrada 3 caras
Marca	Faber Dimplex
Uso	Interior
Garantía	2 Años

Dimensiones y peso

Largo/Ancho	150,1 cm
Altura	79 cm
Profundidad	53,4 cm

Especificaciones técnicas

Tipo de quemador	e-MatriX burner
Combustible	Electricidad
Poder calorífico (min.)	1 kW
Poder calorífico (máx.)	2 kW
Consumo	0,3 L/hora

Material y apariencia

Material	Aluminio
Color	Negro
Vista de las llamas	A tres lados
Vidrio incluido	Sí
Peso del vidrio	40 cm
Longitud del vidrio	134,7 cm

Detalles de instalación

Conducto de chimenea	No requiere conducto
Requisitos de alimentación	220-240V

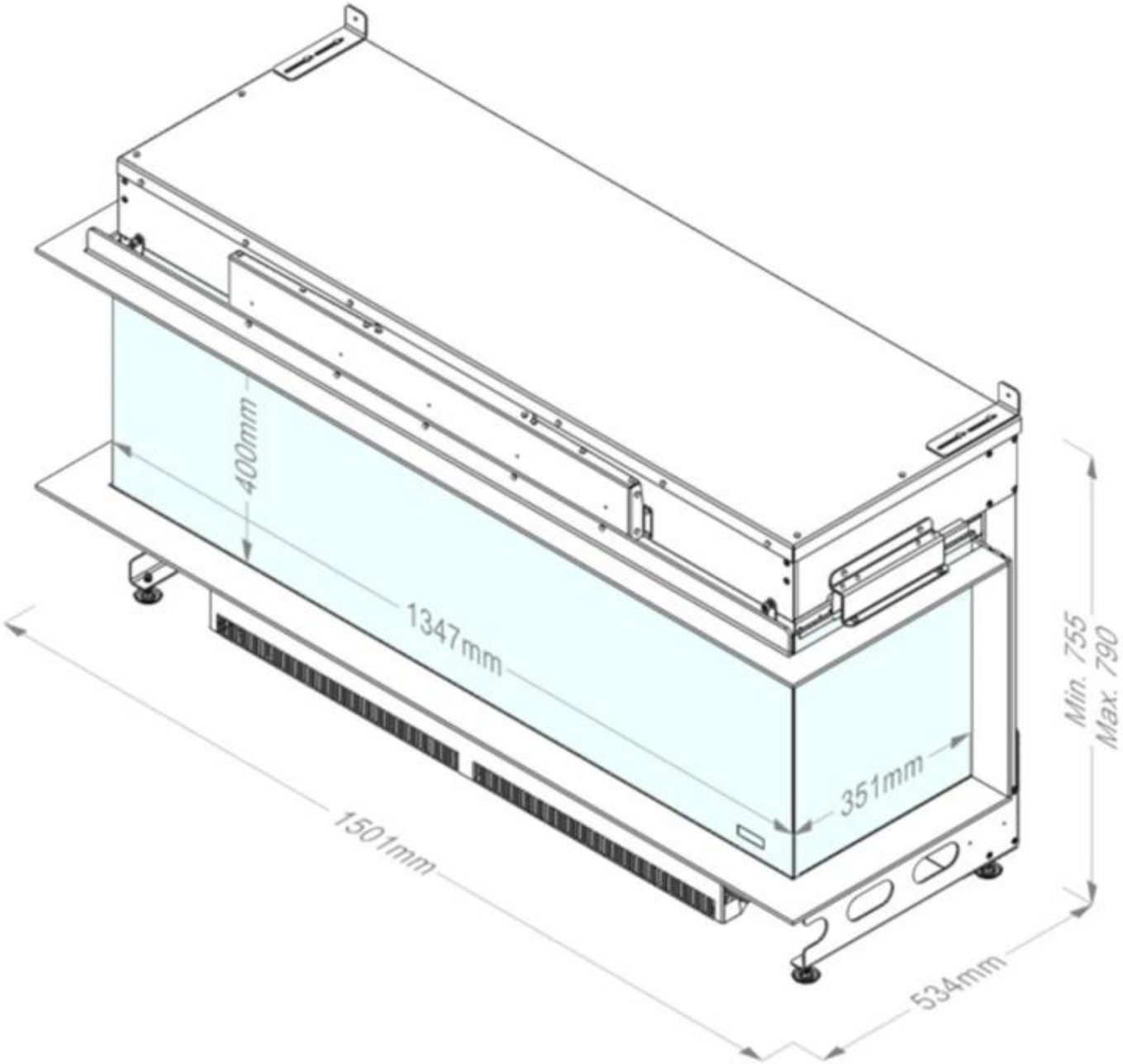
400mm
1347mm
351mm
1501mm
534mm
Min. 755
Max. 790