COCOON AERIS - LATÓN PULIDO

BIO-70-133

Aeris es una biochimenea de techo del fabricante Cocoon Fires. Esta versión está fabricada en latón pulido, lo que le da un aspecto extremadamente exclusivo que convierte la chimenea en un mueble de diseño tanto cuando está encendida como apagada. Hasta 5 horas de combustión por relleno.

ESPECIFICACIONES TÉCNICAS

Apariencia	
Color	polished brass
Material	Brass

Medidas	
Altura	238 cm
Diámetro	60 cm
Largo/Ancho	60 cm
Peso	24 kg
Profundidad	60 cm

Quemador	
Capacidad	1,5 Litro
Combustible	Bioetanol
Consumo	0,3 L/hora
Control	Manual
Control remoto	No
Llama ajustable	Sí
Poder calorífico (máx.)	3 kW
Requiere electricidad	No
Tamaño mínimo de habitación	45 m³
Tiempo de combustión	5 horas

Tipo	
Diseñador	Federico Otero
Garantía	2 años
Montaje	Biochimenea de techo
Productor	Cocoon Fires
Uso	Interior

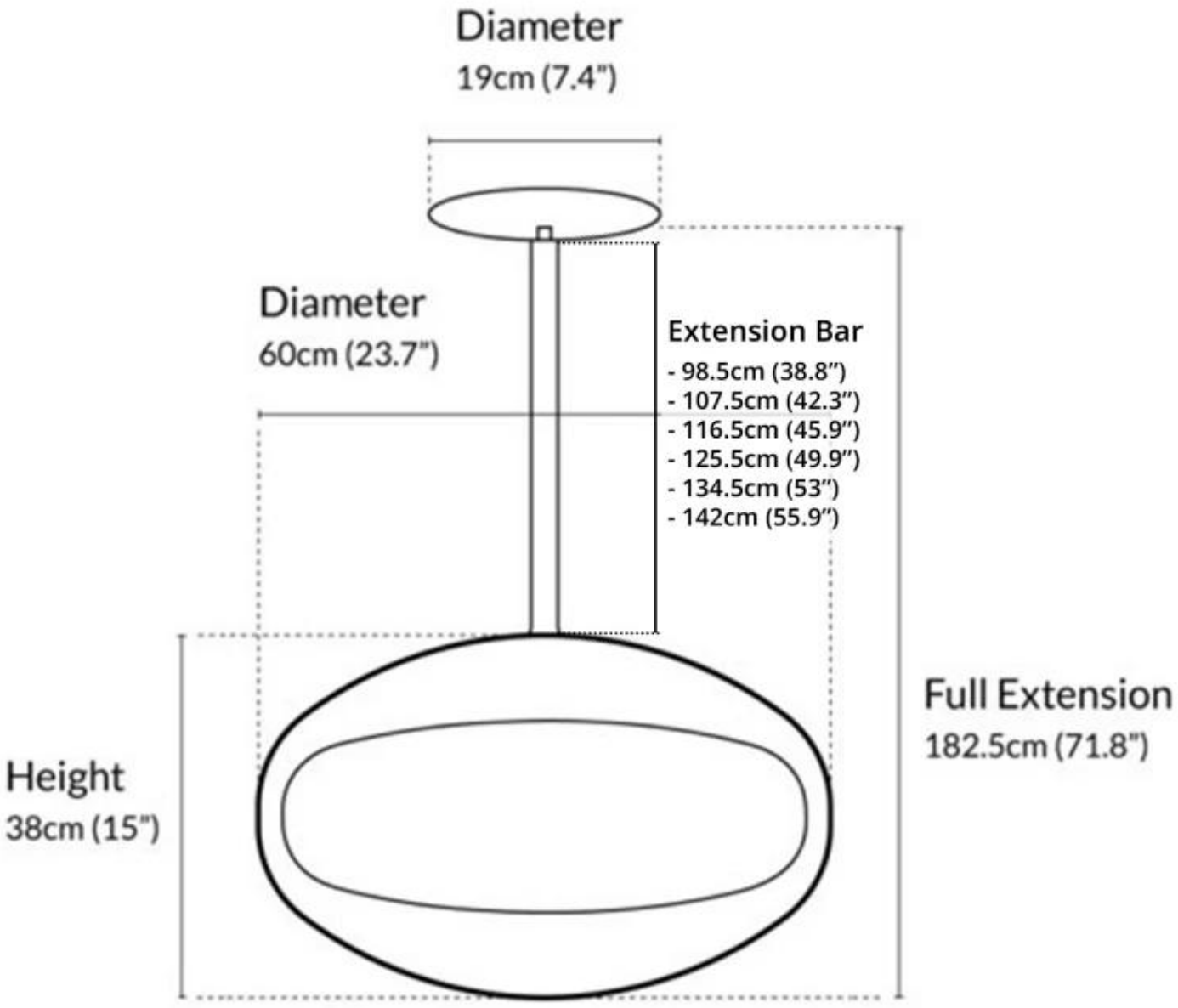
Diameter
19cm (7.4")
Diameter
60cm (23.7")
Extension Bar
- 98.5cm (38.8")
- 107.5cm (42.3")
- 116.5cm (45.9")
- 125.5cm (49.9")
- 134.5cm (53")
- 142cm (55.9")
Full Extension
182.5cm (71.8")
Height
38cm (15")

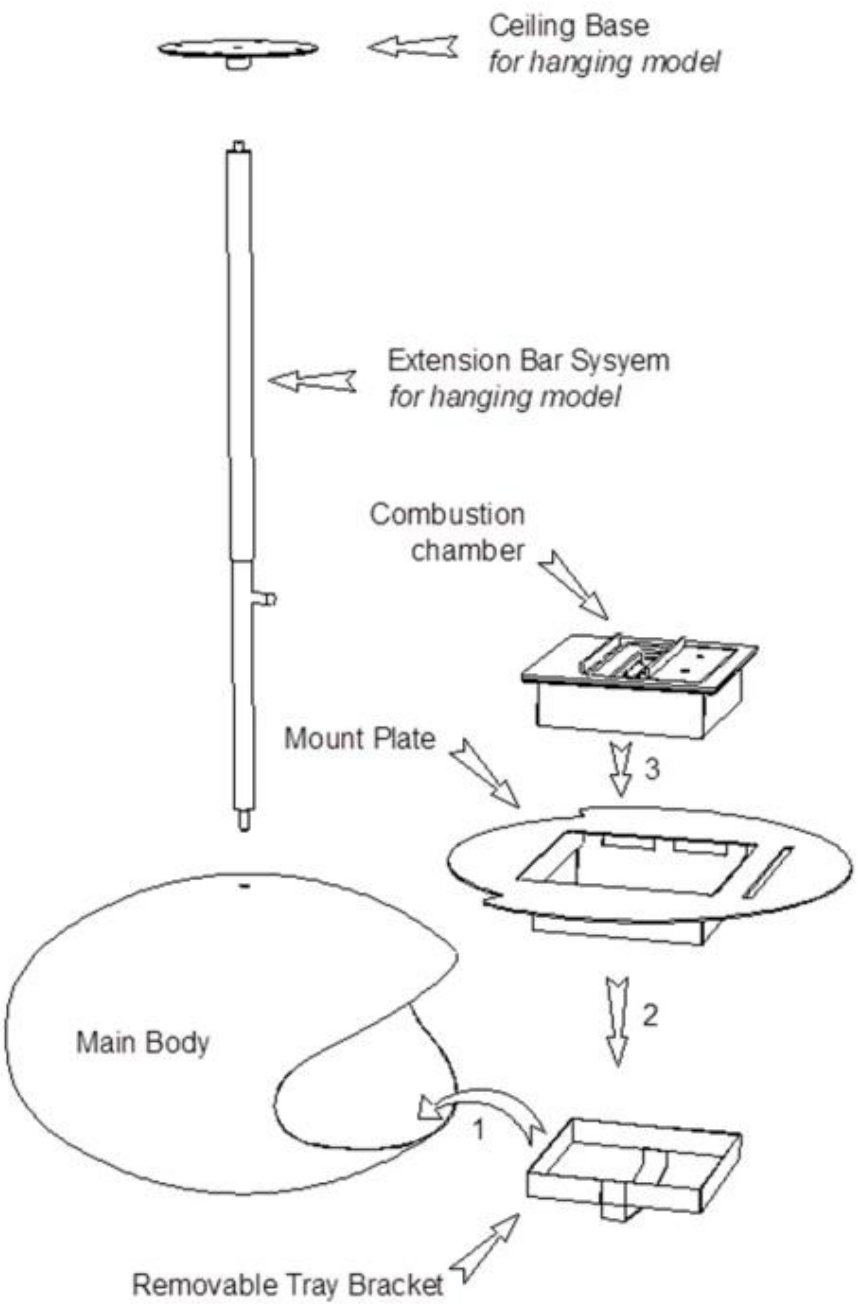
Ceiling Base
for hanging model
Extension Bar Sysyem
for hanging model
Combustion
chamber
Mount Plate
3
2
Main Body
1
Removable Tray Bracket