SOPORTE DE TECHO PARA TECHO PLANO - NEGRO

BIO-40-109

Soporte de techo para techos planos compatible con las chimeneas de bioetanol colgantes Edmonton, Ottawa y Halifax. Este soporte es de color negro.

ESPECIFICACIONES TÉCNICAS

Especificaciones clave

Tipo de producto	Accesorios chimeneas de bioetanol

Dimensiones y Peso

Altura	2,5 cm
Diámetro	15 cm
Peso	1,5 kg

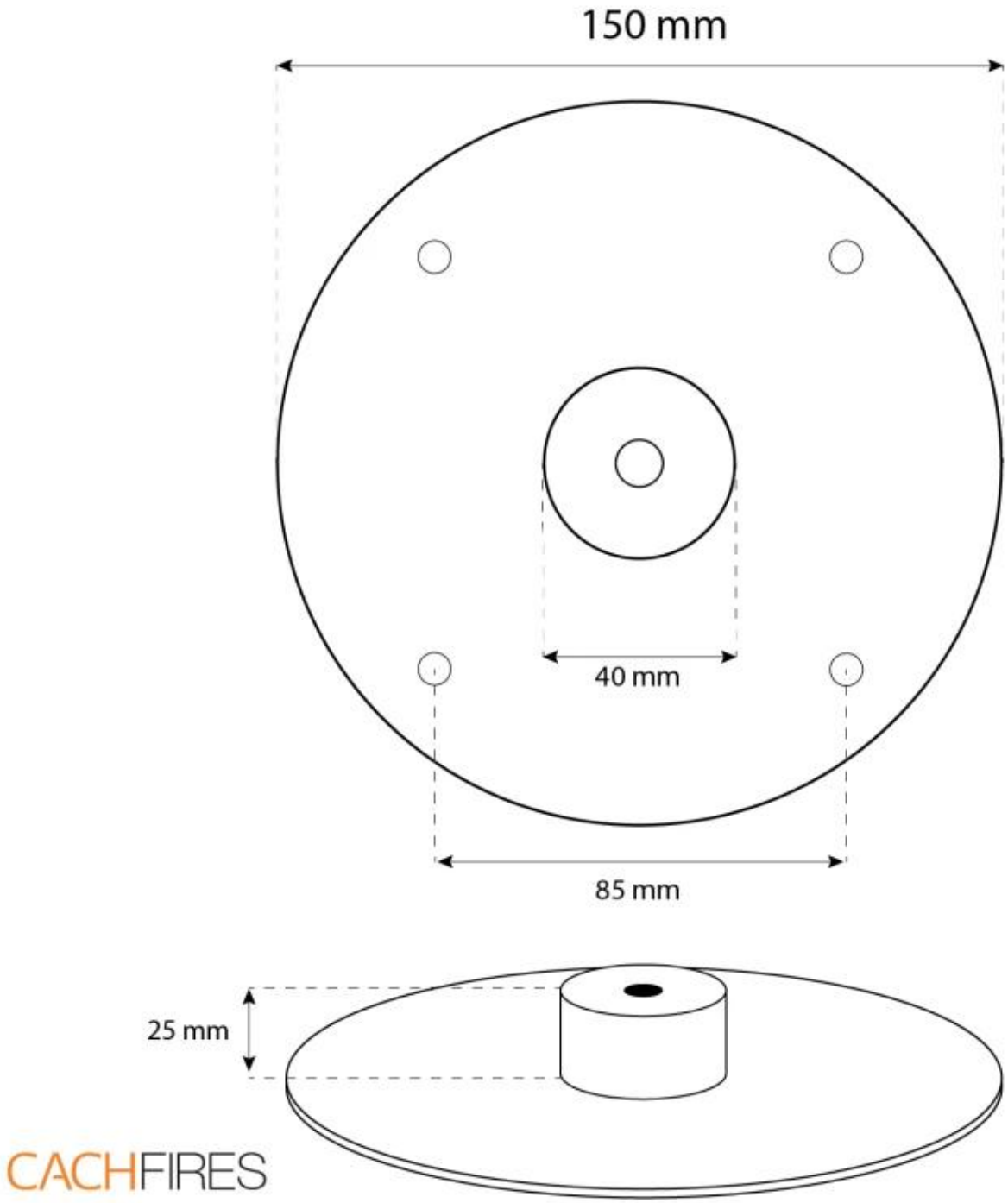
150 mm
40 mm
85 mm
25 mm
CACHFIRES