SOPORTE DE TECHO PARA TECHO INCLINADO - ACERO

BIO-40-112

Soporte inclinado para chimeneas de bioetanol colgantes Ottawa y Halifax en acero cepillado. El soporte inclinado se atornilla al soporte de techo y permite instalar la chimenea en un techo inclinado.

ESPECIFICACIONES TÉCNICAS

Especificaciones clave

Tipo de producto	Accesorios chimeneas de bioetanol

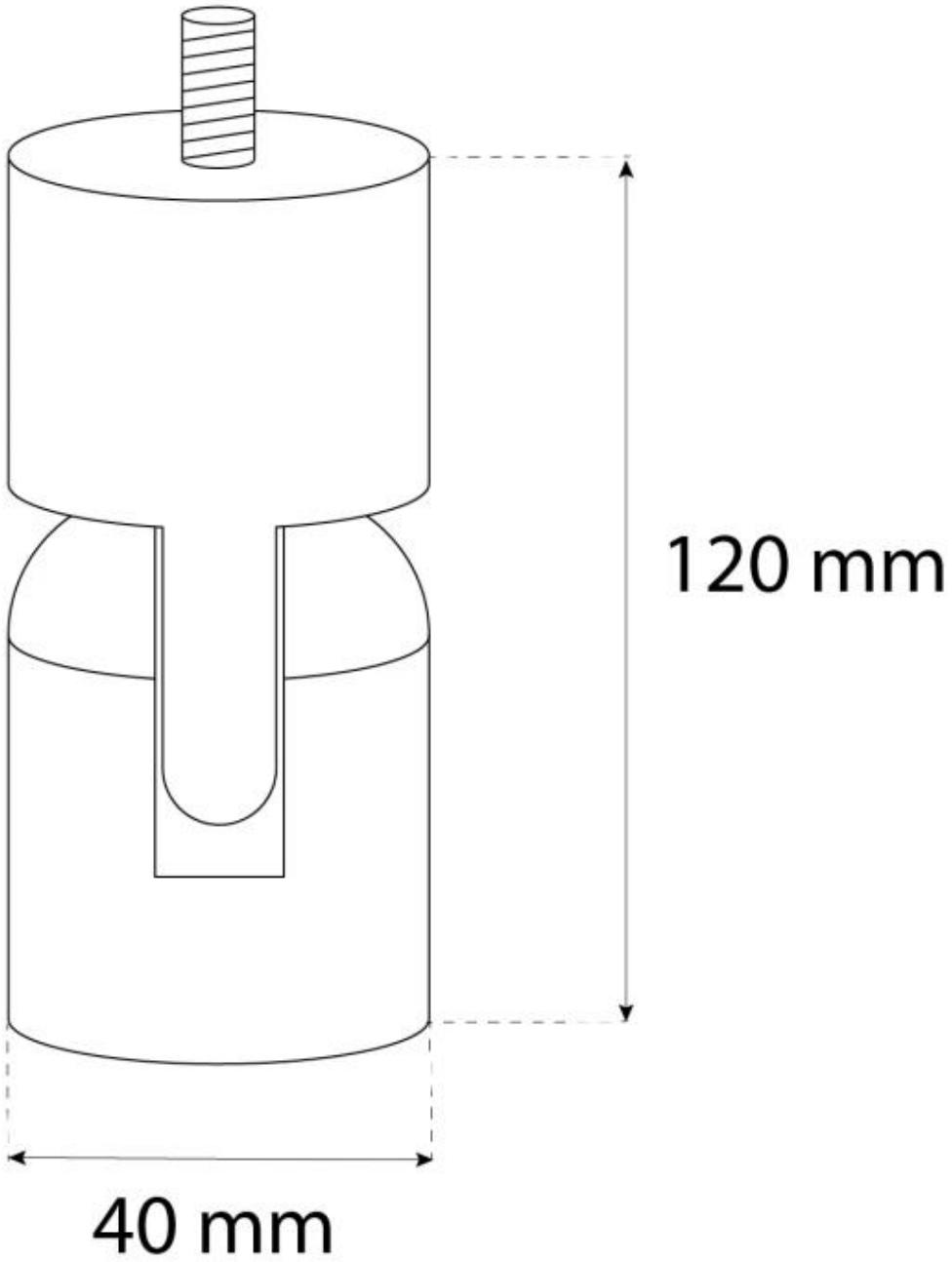

CACHFIRES