SOPORTE DE TECHO PARA TECHO PLANO - ACERO

BIO-40-110

Soporte de techo para techos planos compatible con las chimeneas de bioetanol colgantes Ottawa y Halifax. Este soporte es de acero cepillado.

ESPECIFICACIONES TÉCNICAS

Especificaciones clave

Tipo de producto	Accesorios chimeneas de bioetanol

Dimensiones y Peso

Altura	2,5 cm
Diámetro	15 cm

Material y apariencia

Color	Acero pulido

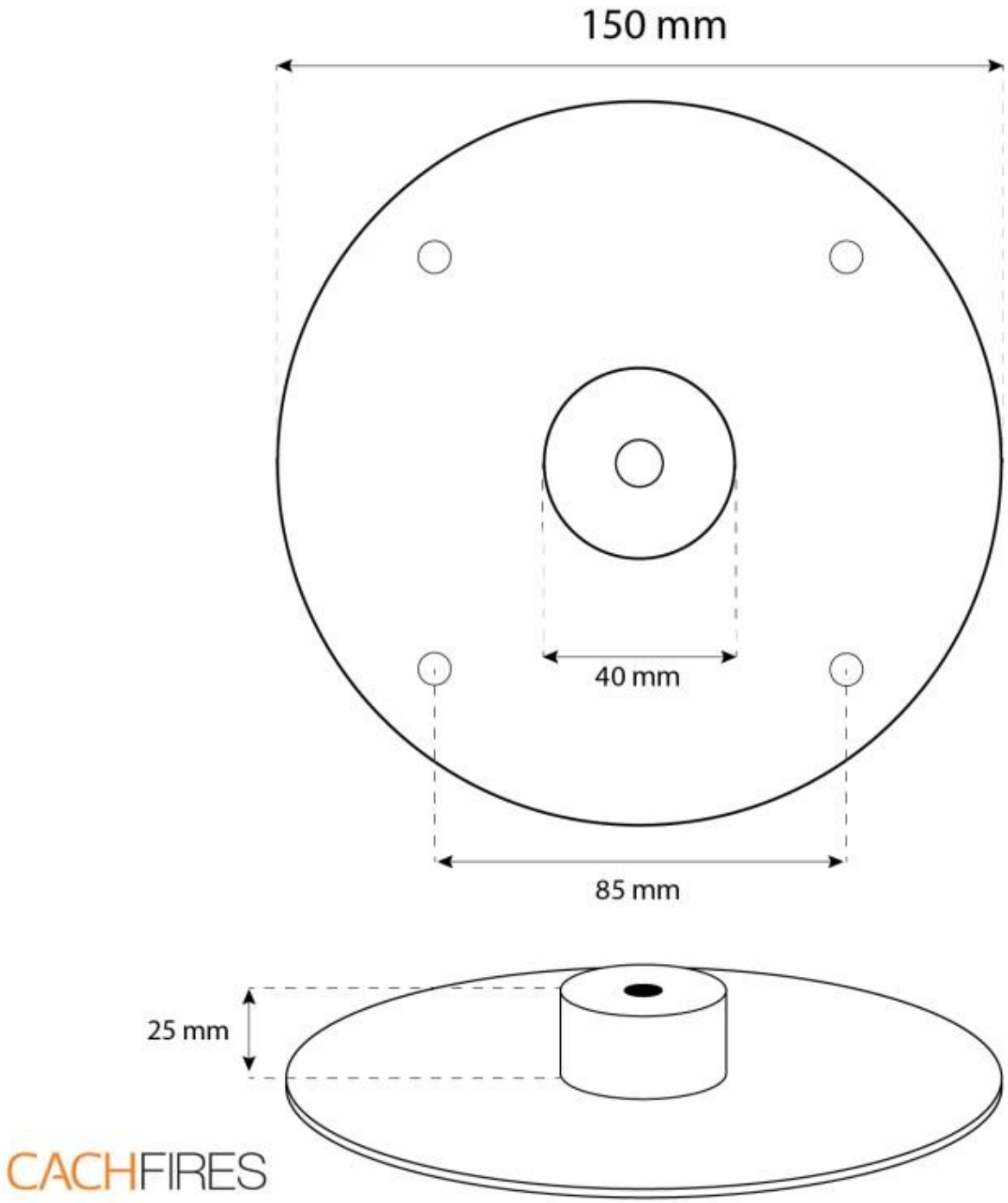
150 mm
40 mm
85 mm
25 mm
CACHFIRES