HALIFAX STEEL - 80 CM

BIO-40-108

Chimenea de bioetanol colgante en acero cepillado. Forma ovalada, 80 cm de diámetro y capacidad de 2 litros, proporcionando hasta 7 horas de combustión por llenado.

ESPECIFICACIONES TÉCNICAS

Especificaciones clave

Tipo de producto	Biochimenea de techo
Marca	ScandiFlames
Uso	Interior
Garantía	2 Años

Dimensiones y Peso

Largo/Ancho	80 cm
Altura	160 cm
Profundidad	30 cm

Especificaciones Técnicas

Tamaño mínimo de habitación	45 m³
Combustible	Bioetanol
Tiempo de combustión hasta	7 horas
Capacidad	2 Litro
Poder calorífico (máx.)	2 kW
Consumo	0,3 L/hora

Especificaciones del quemador

Llama ajustable	Sí
Control	Manual
Longitud de la llama	21 cm
Control remoto	No

Material y apariencia

Material	Acero
Color	Acero
Vidrio incluido	Sí

Detalles de instalación

Conducto de chimenea	No requiere conducto
Requisitos de alimentación	No

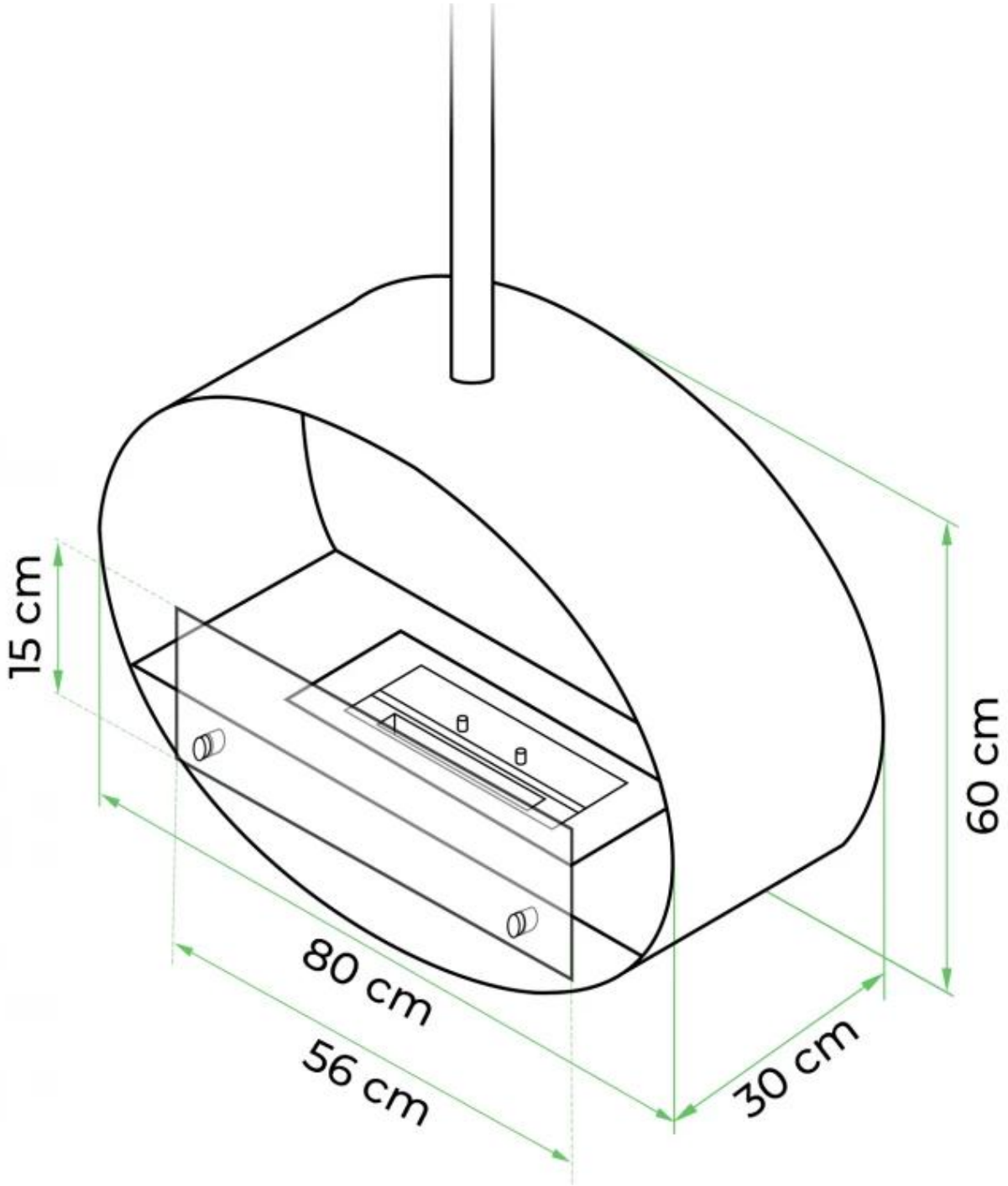
15 cm
80 cm
56 cm
30 cm
60 cm

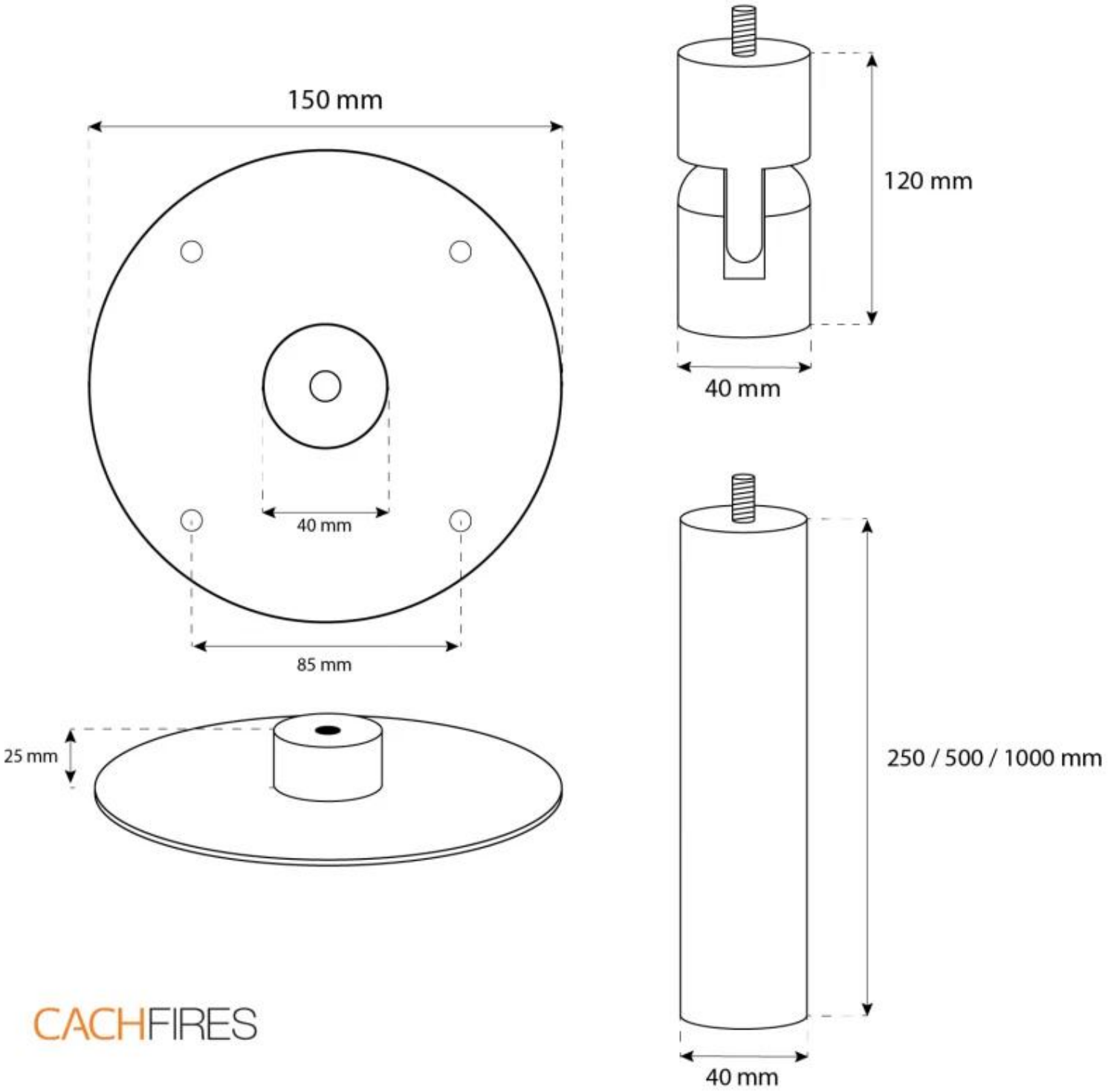
150 mm
40 mm
85 mm
25 mm
120 mm
40 mm
250 / 500 / 1000 mm
40 mm
CACHFIRES

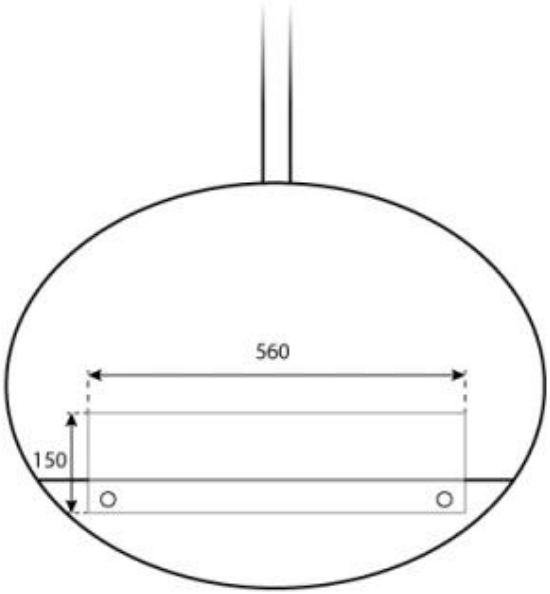

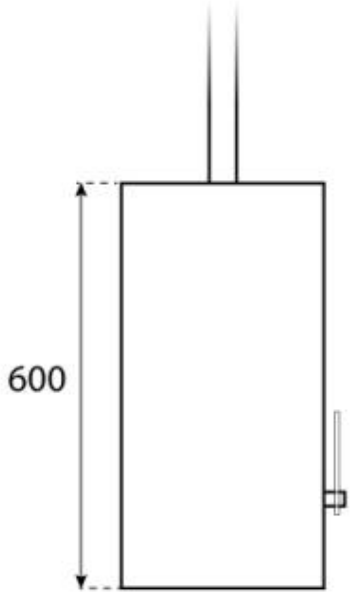

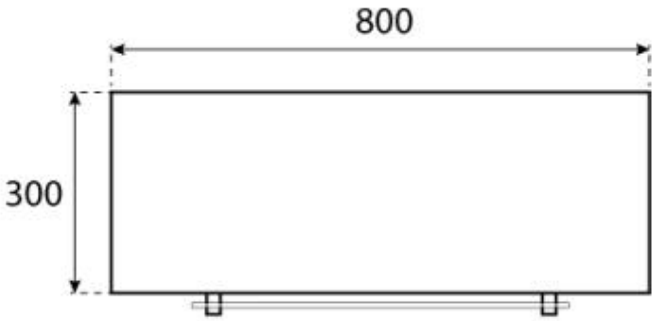

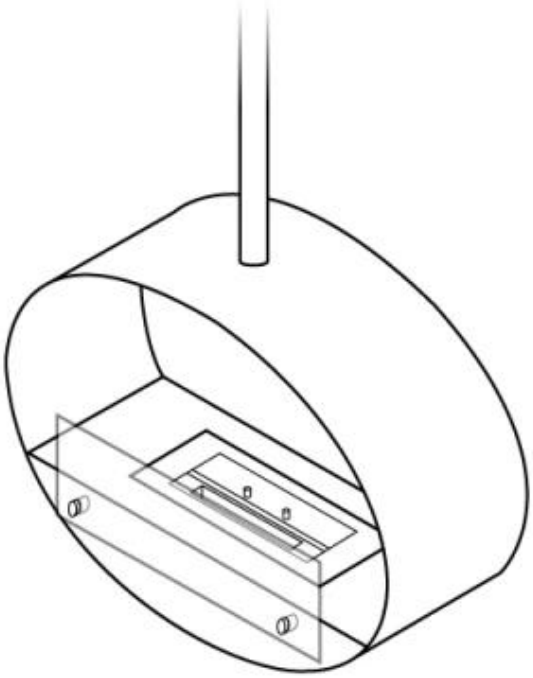

CACHFIRES