# HALIFAX STEEL - 60 CM

BIO-40-106

Chimenea de bioetanol ovalada colgante. Hecha en acero cepillado y diámetro de 60 cm. Quemador de 1,5 litros y hasta 6 horas de combustión.

## ESPECIFICACIONES TÉCNICAS

### Especificaciones clave

| | |
|---|---|
| Tipo de producto | Biochimenea de techo |
| Marca | ScandiFlames |
| Uso | Interior |
| Garantía | 2 Años |

### Dimensiones y Peso

| | |
|---|---|
| Largo/Ancho | 60 cm |
| Altura | 140 cm |
| Profundidad | 30 cm |

### Especificaciones Técnicas

| | |
|---|---|
| Tamaño mínimo de habitación | 45 m³ |
| Combustible | Bioetanol |
| Tiempo de combustión hasta | 6 horas |
| Capacidad | 1,5 Litro |
| Poder calorífico (máx.) | 2,2 kW |
| Consumo | 0,25 L/hora |

### Especificaciones del quemador

| | |
|---|---|
| Llama ajustable | Sí |
| Control | Manual |
| Longitud de la llama | 24 cm |
| Control remoto | No |

### Material y apariencia

| | |
|---|---|
| Material | Acero |
| Color | Acero |
| Vidrio incluido | Sí |

### Detalles de instalación

| | |
|---|---|
| Conducto de chimenea | No requiere conducto |
| Requisitos de alimentación | Sí |

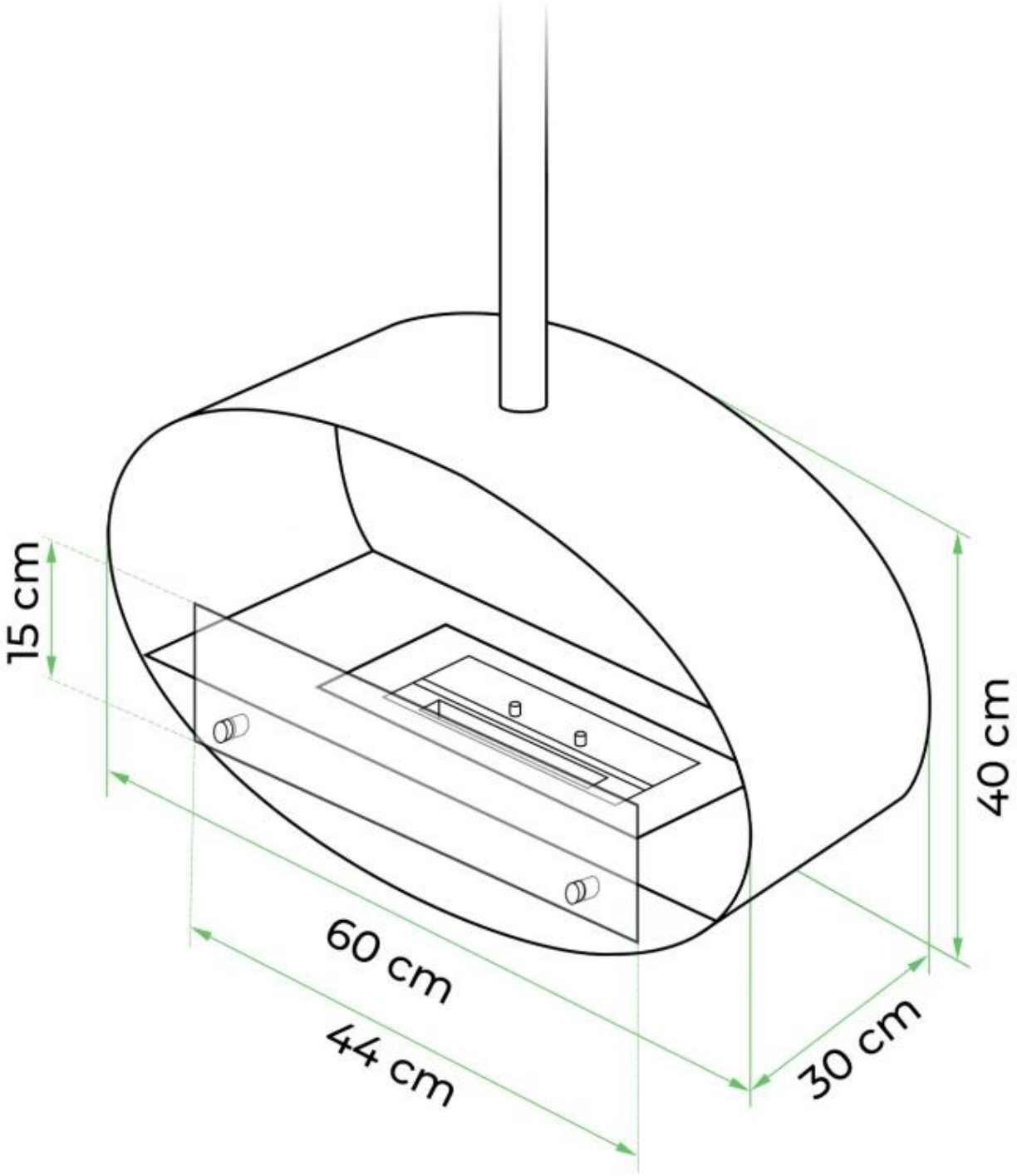
15 cm
60 cm
44 cm
40 cm
30 cm

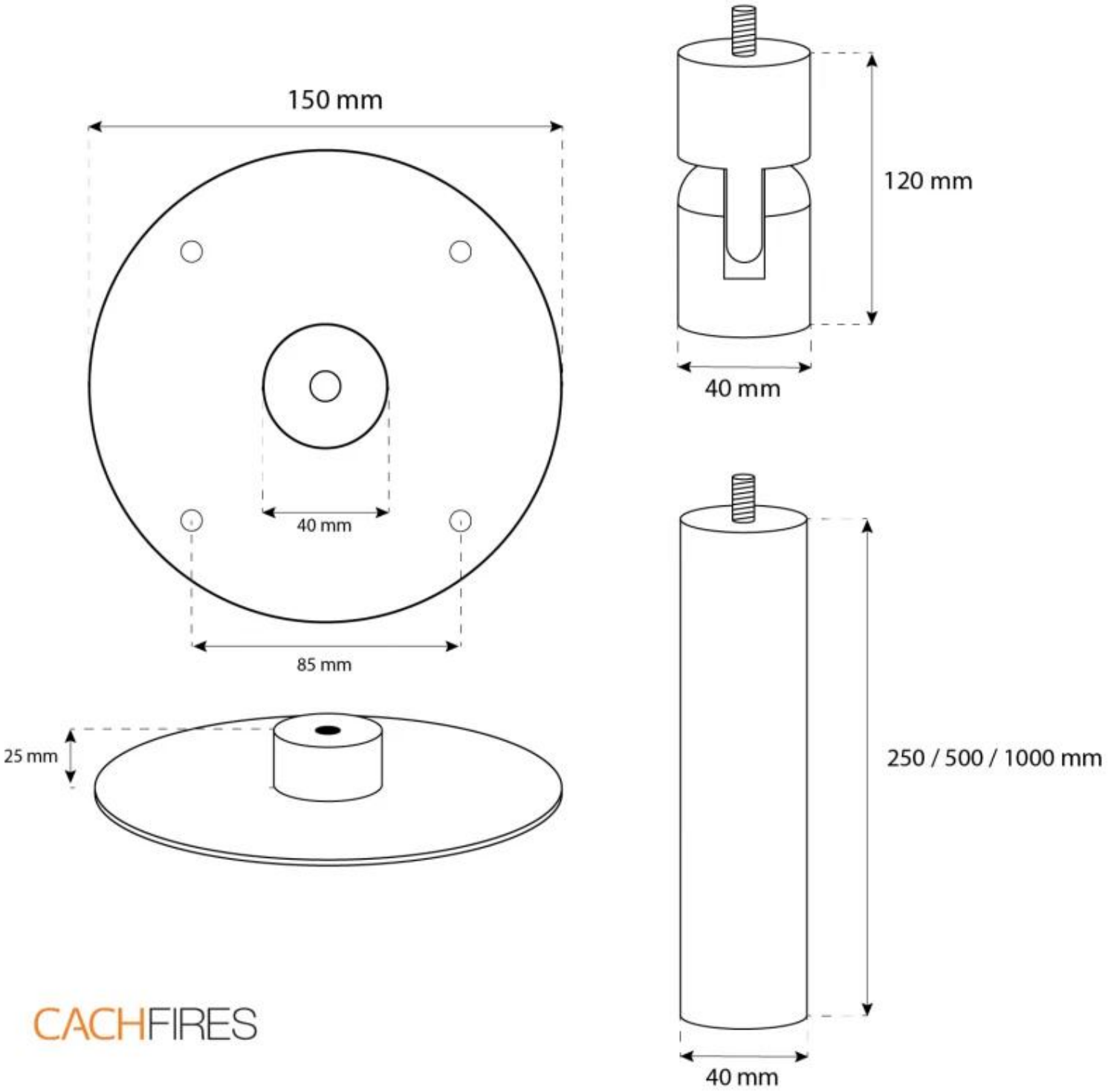
150 mm
40 mm
85 mm
25 mm
120 mm
40 mm
250 / 500 / 1000 mm
40 mm
CACHFIRES

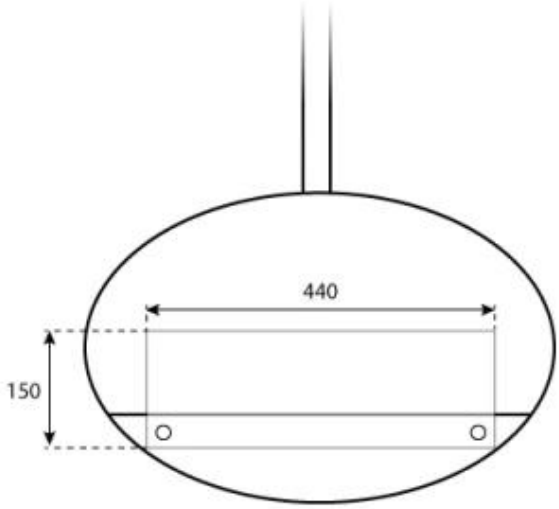


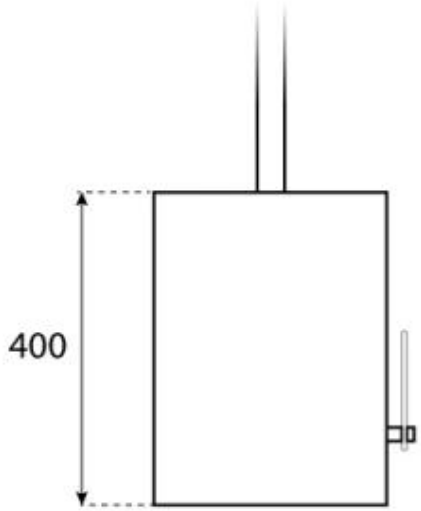


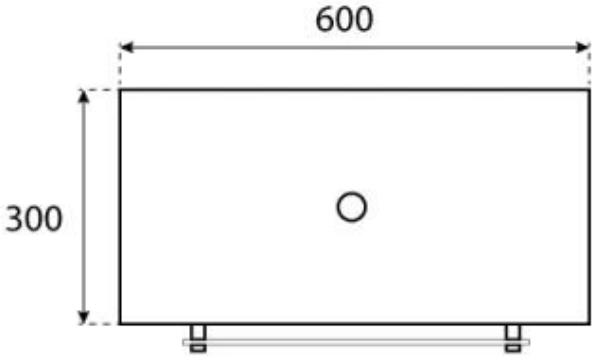


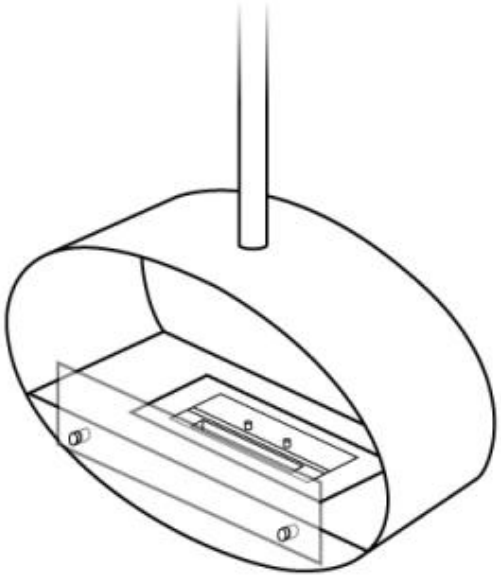

CACHFIRES