OTTAWA STEEL - 50 CM

BIO-40-102

Chimenea redonda para techo en acero. Diámetro de 50 cm y barra de 100cm con opción a extensión adicional. Quemador de 1L con tiempo de combustión de hasta 4,5 horas.

ESPECIFICACIONES TÉCNICAS

Especificaciones clave

Tipo de producto	Biochimenea de techo
Marca	ScandiFlames
Uso	Interior
Garantía	2 Años

Dimensiones y Peso

Largo/Ancho	50 cm
Altura	150 cm
Profundidad	20 cm
Diámetro	50 cm
Peso	15 kg

Especificaciones Técnicas

Tamaño mínimo de habitación	40 m³
Combustible	Bioetanol
Tiempo de combustión hasta	4.5 horas
Capacidad	1 Litro
Poder calorífico (máx.)	1,9 kW
Consumo	0,22 L/hora
Tasa de cambio de aire recomendada	1

Especificaciones del quemador

Llama ajustable	Sí
Control	Manual
Modelo de quemador	1,0 Litro Deluxe
Longitud de la llama	13 cm
Control remoto	No

Material y apariencia

Material	Acero
Color	Acero
Forma	Redondo
Vidrio incluido	Sí

Detalles de instalación

Conducto de chimenea	No requiere conducto
Requisitos de alimentación	No

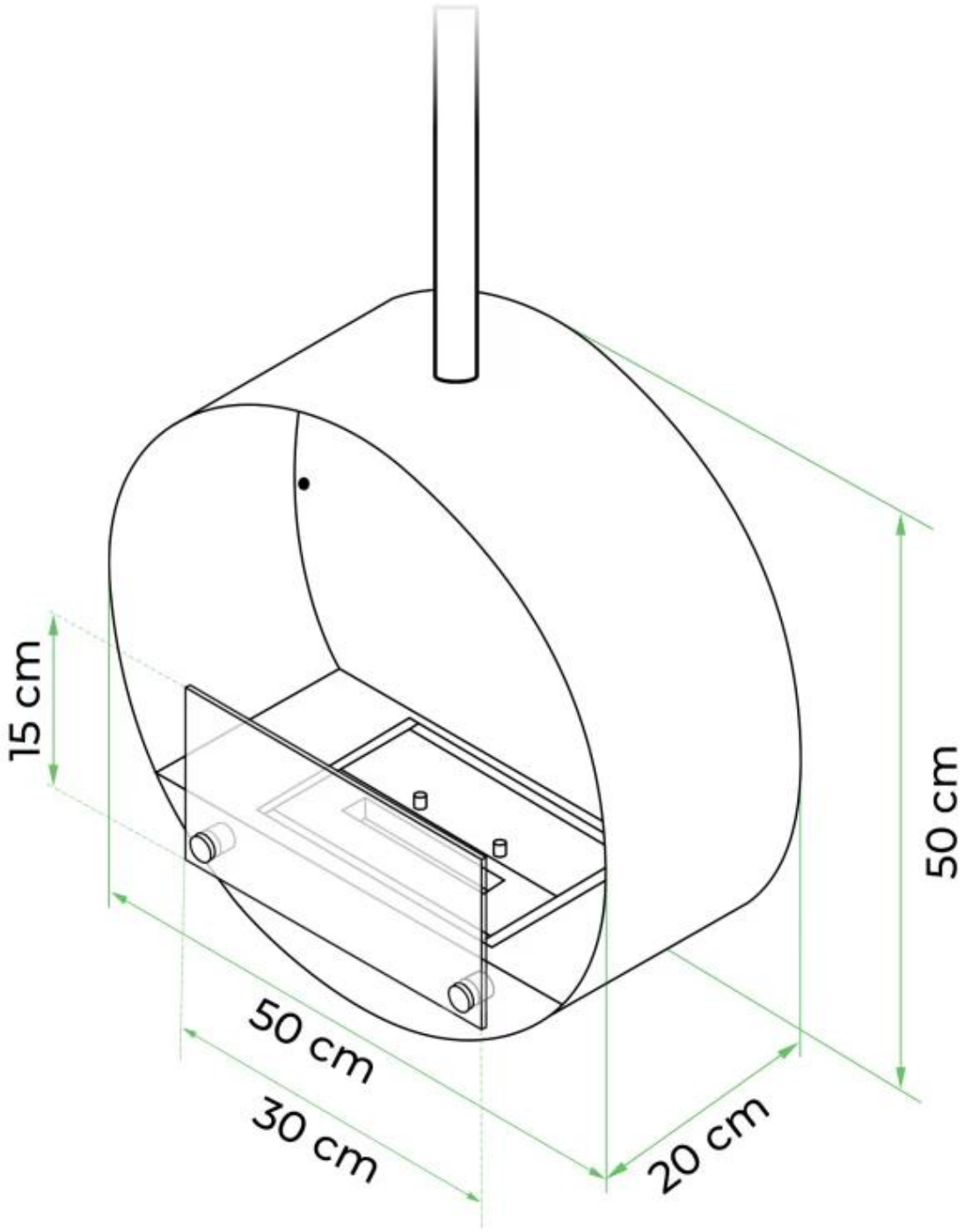
15 cm
50 cm
30 cm
50 cm
20 cm

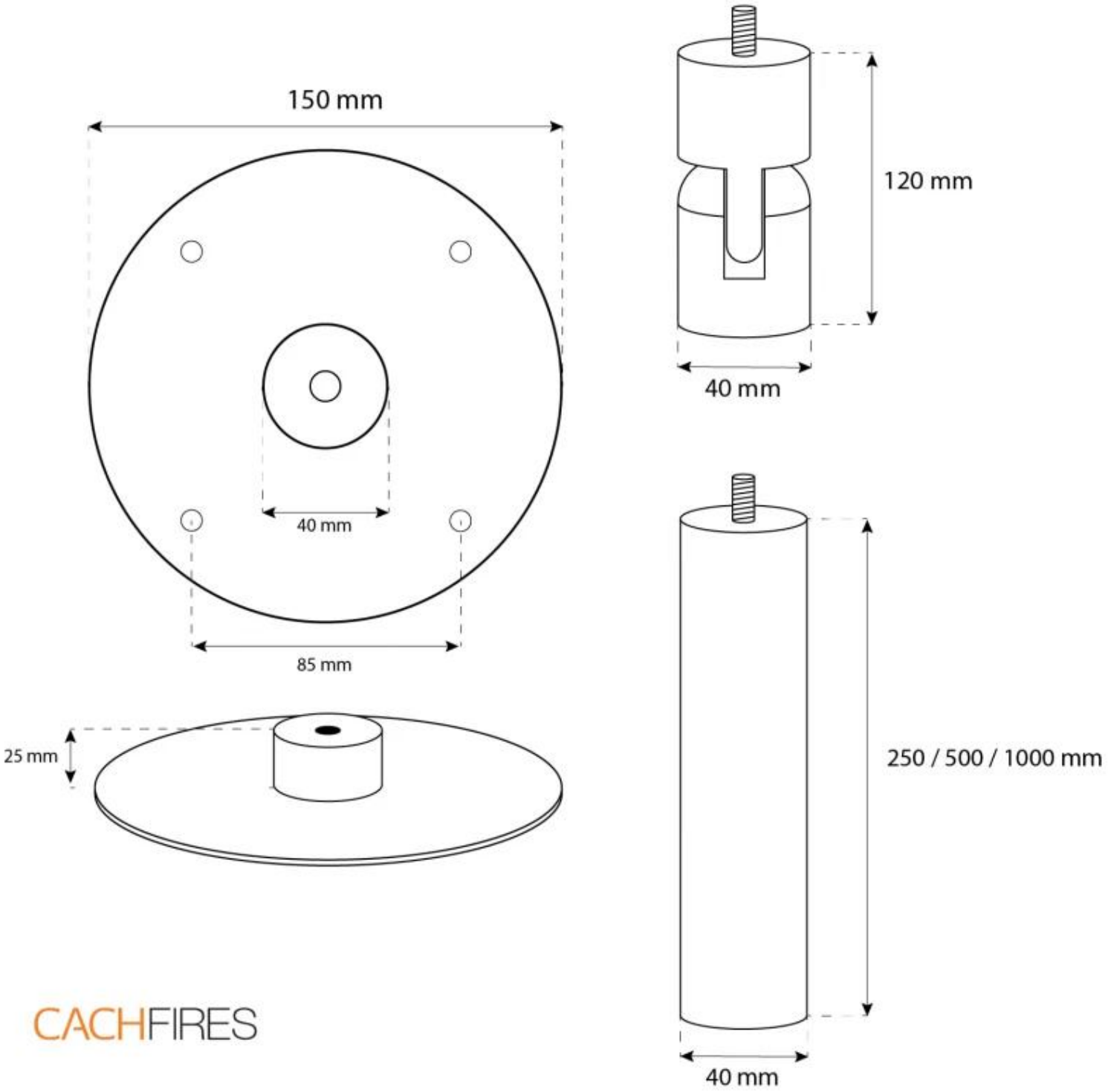
150 mm
40 mm
85 mm
25 mm
120 mm
40 mm
250 / 500 / 1000 mm
40 mm
CACHFIRES

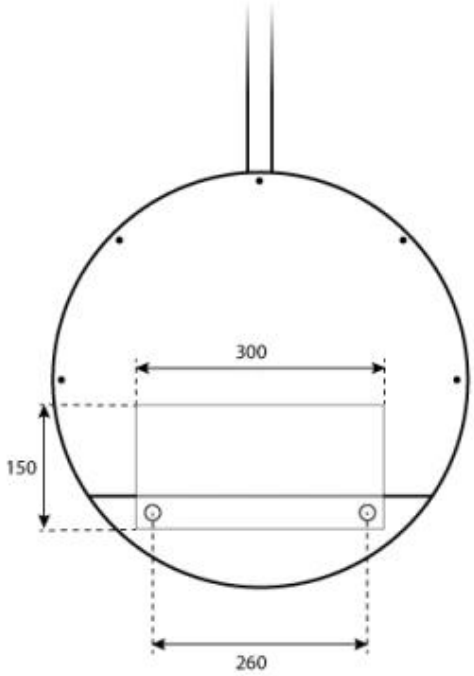

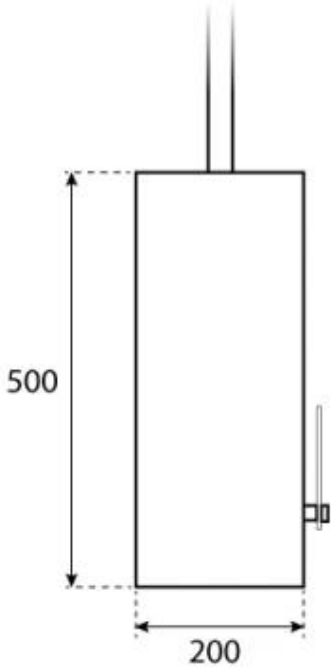

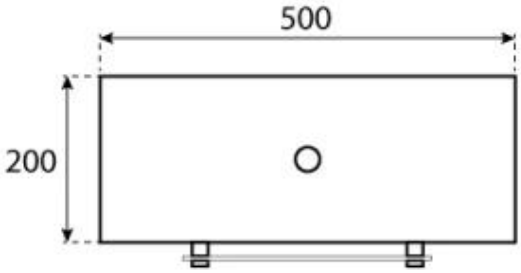

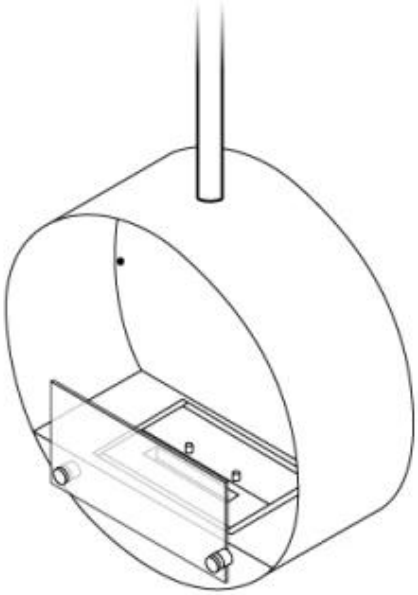

CACHFIRES