100 CM MARCO EMPOTRADO PARA QUEMADOR DE BIOETANOL

BIO322-Profile

El marco empotrado de 100 cm para quemadores de bioetanol de ScandiFlames es un accesorio esencial para lograr una instalación segura y profesional. Fabricado en acero de alta calidad, este marco combina funcionalidad y diseño minimalista para adaptarse a cualquier espacio. Con unas dimensiones de 110 cm de largo, 26 cm de ancho y solo 0,4 cm de grosor, es perfecto para proyectos personalizados de chimenea de bioetanols.

ESPECIFICACIONES TÉCNICAS

Especificaciones clave

Tipo de producto	Materiales construcción biochimeneas
Uso	Interior
Garantía	2 Años

Dimensiones y peso

Largo/Ancho	110 cm
Altura	0,4 cm
Profundidad	26 cm

Material y apariencia

Material	Acero
Color	Acero

Detalles de instalación

Compatible con	BIO322

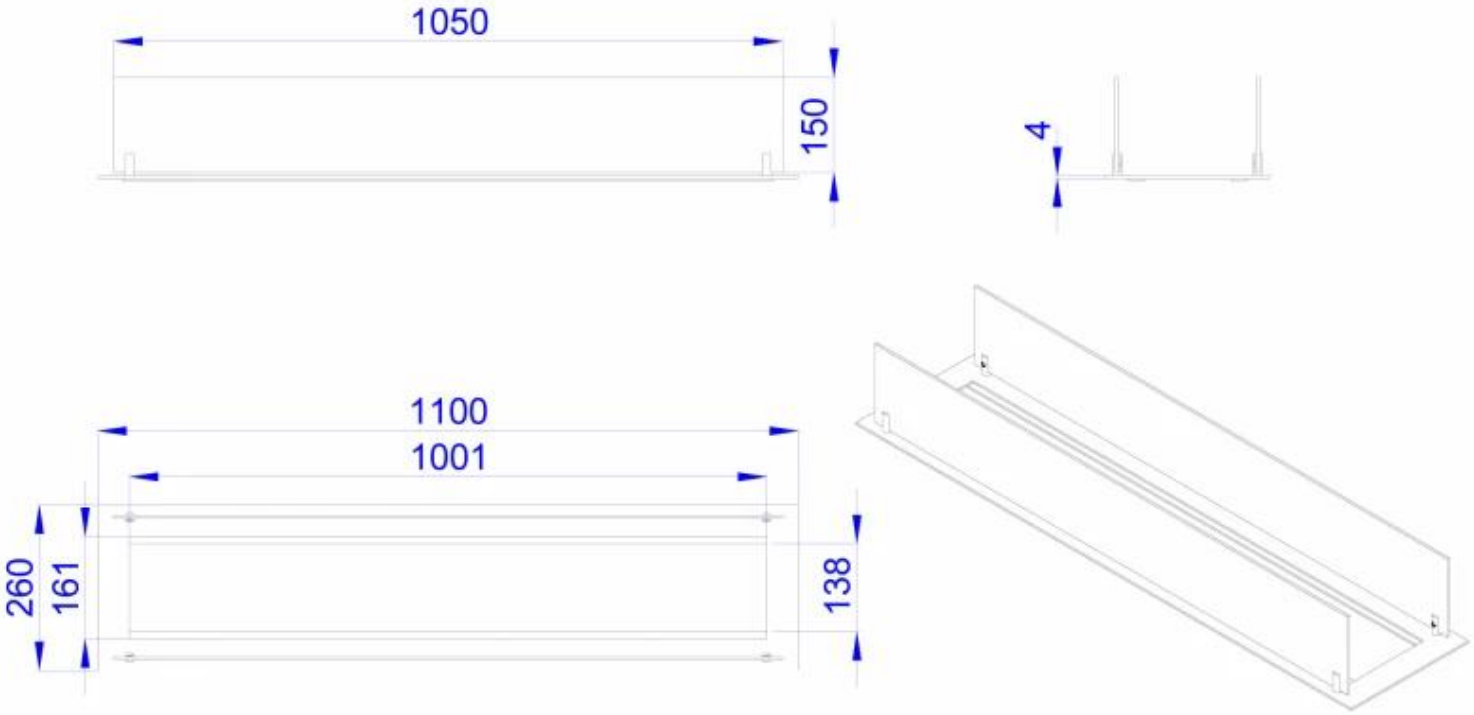
1050
150
4
1100
1001
260
161
138