# 80 CM MARCO EMPOTRADO PARA QUEMADOR DE BIOETANOL

BIO317-Profile

## ESPECIFICACIONES TÉCNICAS

### Especificaciones clave

| | |
|---|---|
| Tipo de producto | Materiales construcción biochimeneas |
| Marca | ScandiFlames |
| Uso | Interior |
| Garantía | 2 Años |

### Dimensiones y peso

| | |
|---|---|
| Largo/Ancho | 90 cm |
| Altura | 15 cm |
| Profundidad | 26 cm |

### Material y apariencia

| | |
|---|---|
| Material | Acero |
| Color | Acero |

### Detalles de instalación

| | |
|---|---|
| Compatible con | BIO317 |

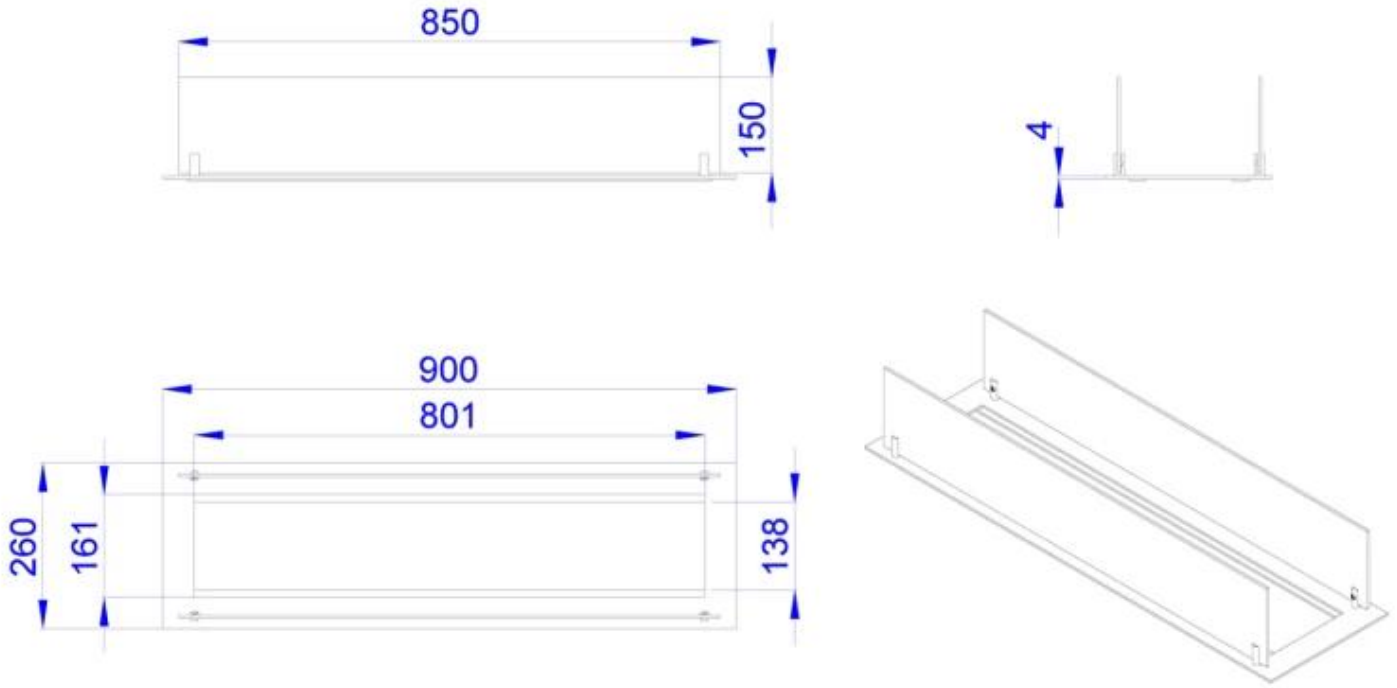
850
150
4
900
801
260
161
138