45CM PERFIL DE EMPOTRADO PARA QUEMADOR BIOETANOL

BIO316-Profile

El perfil de empotrado de 45 cm de ScandiFlames es un accesorio esencial para integrar quemadores de bioetanol en muebles o paredes, garantizando un acabado limpio y profesional. Fabricado en resistente acero, este perfil de 55 cm de largo, 26 cm de ancho y 0,4 cm de grosor asegura una instalación estable y segura. Ideal para proyectos de chimenea de bioetanols personalizadas, combina funcionalidad y diseño para un resultado elegante.

ESPECIFICACIONES TÉCNICAS

Especificaciones clave

Tipo de producto	Materiales construcción biochimeneas
Uso	Interior
Garantía	2 Años

Dimensiones y peso

Largo/Ancho	55 cm
Altura	0,4 cm
Profundidad	26 cm

Material y apariencia

Material	Acero
Color	Acero

Detalles de instalación

Compatible con	BIO316

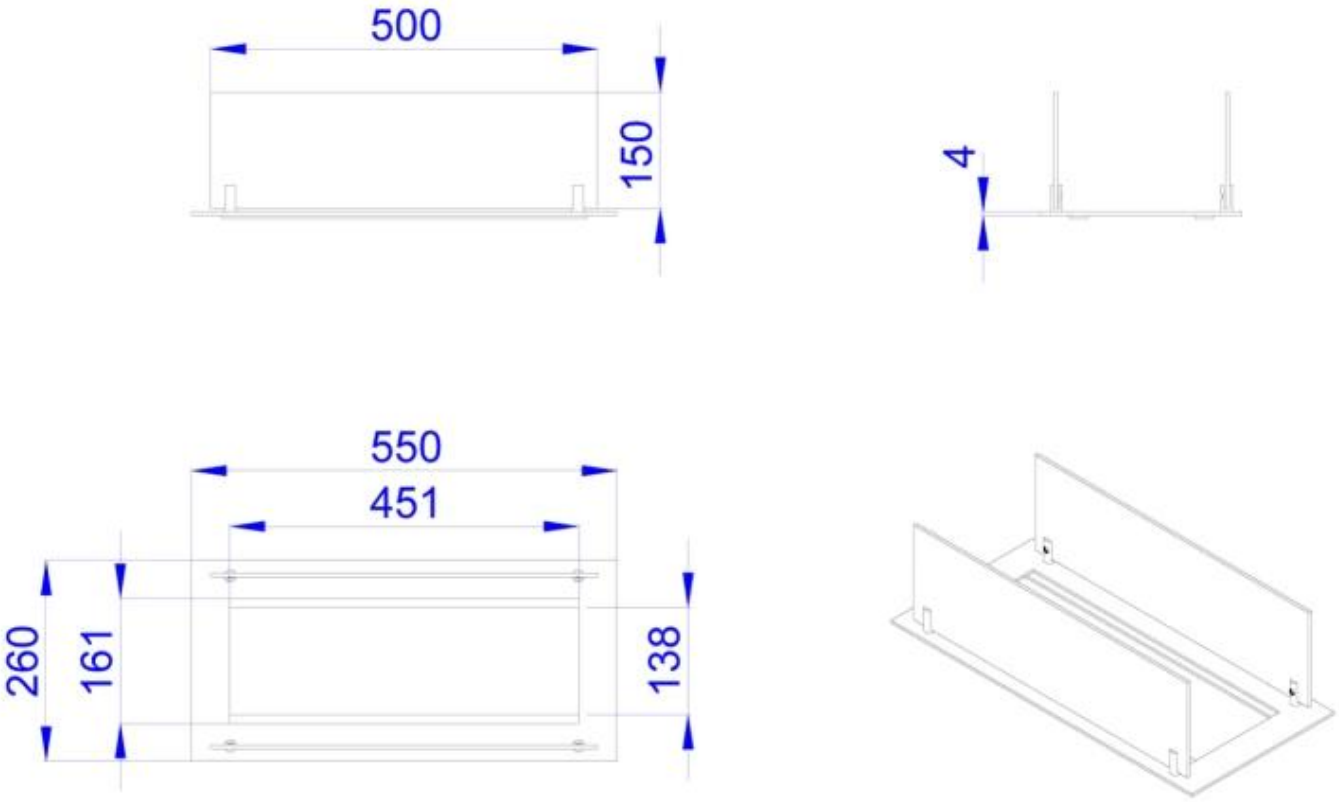
500
150
4
550
451
260
161
138