DECOFLAME DENVER BASIC F3 - 1120

BIO-50-657

ESPECIFICACIONES TÉCNICAS

Apariencia

Color	Negro
Material	Acero
Vidrio incluido	Compra adicional

Medidas

Altura	17 cm
Largo/Ancho	119 cm
Profundidad	28 cm

Quemador

Capacidad	7,2 Litro
Combustible	Bioetanol
Conducto de chimenea	No requiere conducto
Consumo	0.8 L/hora
Control	Panel de control
Control	Remoto
Control remoto	Sí (incluido)
Llama ajustable	Sí
Longitud de la llama	90 cm
Poder calorífico (máx.)	5,7 kW

Quemador

Poder calorífico (min.)	2,1 kW

Quemador

Quemadores	Denver Basic
Requiere electricidad	Sí
Tamaño mínimo de habitación	115 m³
Tasa de cambio de aire recomendada	1
Tiempo de combustión	20 horas

Tipo

	Bioethanol brænder
	Manual
	Pumpe

	Slukningsværktøj
Garantía	2 años
Montaje	Quemador bioetanol automático
Productor	Decoflame
Uso	Interior
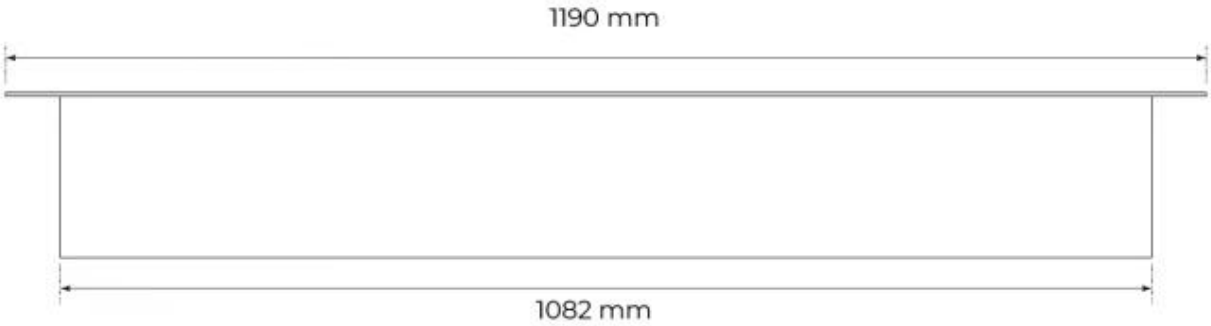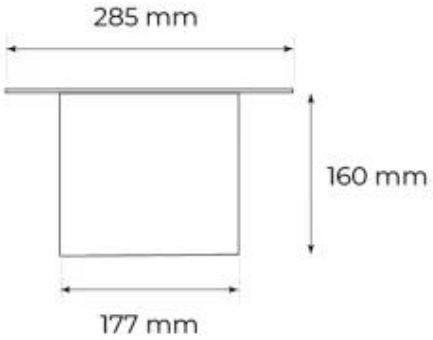
Decoflame F3 - 1190