DECOFLAME DENVER BASIC F3 - 990

BIO-50-656

ESPECIFICACIONES TÉCNICAS

Apariencia

Color	Negro
Material	Acero
Vidrio incluido	Compra adicional

Medidas

Altura	17 cm
Largo/Ancho	99 cm
Profundidad	28,5 cm

Quemador

Capacidad	5,8 Litro
Combustible	Bioetanol
Conducto de chimenea	No requiere conducto
Consumo	0,6 L/hora
Control	Panel de control
Control	Remoto
Control remoto	Sí (incluido)
Llama ajustable	Sí
Longitud de la llama	70 cm
Niveles de la llama	3
Poder calorífico (máx.)	4,3 kW

Quemador

Poder calorífico (min.)	1,6 kW

Quemador

Quemadores	Denver Basic
Requiere electricidad	Sí
Tamaño mínimo de habitación	89 m³
Tasa de cambio de aire recomendada	1
Tiempo de combustión	20.8 horas

Tipo

	Bioethanol brænder
	Manual

	Pumpe
	Slukningsværktøj
Garantía	2 años
Montaje	Quemador bioetanol automático
Productor	Decoflame
Uso	Interior
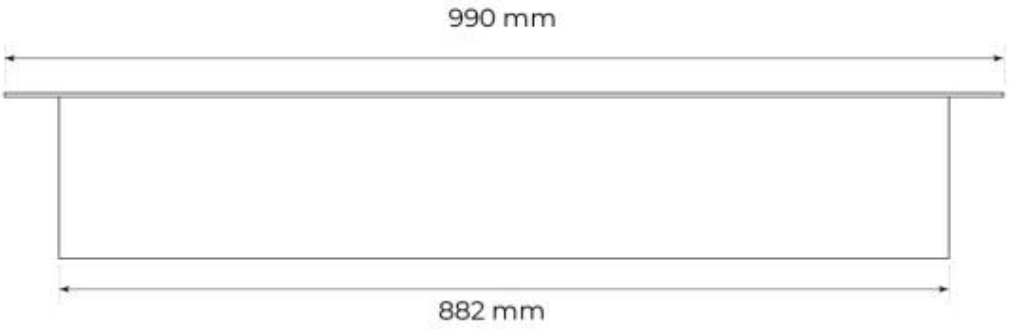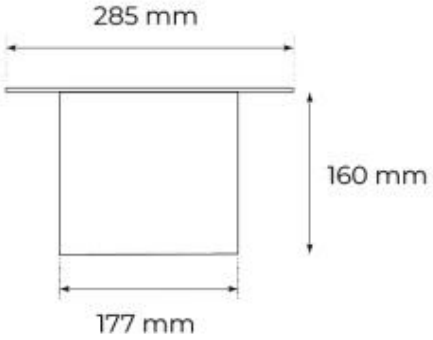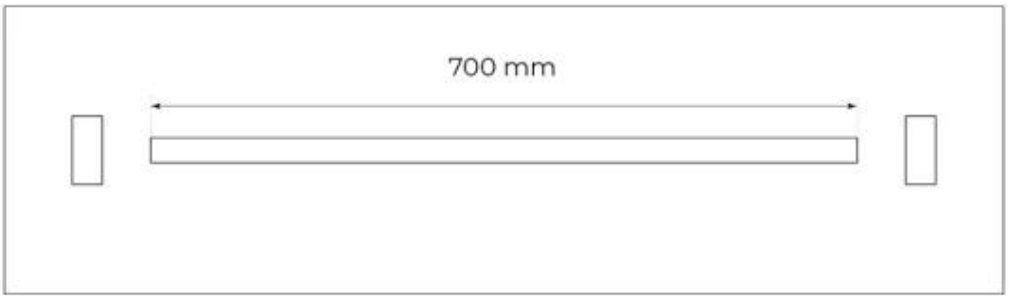
Decoflame F3 - 990