HALIFAX BLACK - 80 CM

BIO-40-107

La Halifax Black de 80 cm de ScandiFlames es una chimenea de bioetanol de techo elegante y funcional. Con capacidad de 2 litros y una autonomía de 7 horas, esta chimenea ofrece un calor acogedor y llamas reales sin necesidad de conductos ni electricidad. Su diseño suspendido en color negro combina estilo moderno con practicidad, ideal para cualquier espacio interior.

ESPECIFICACIONES TÉCNICAS

Especificaciones clave

Tipo de producto	Biochimenea de techo
Marca	ScandiFlames
Uso	Interior
Garantía	2 Años

Dimensiones y Peso

Largo/Ancho	80 cm
Altura	60 cm
Profundidad	30 cm

Especificaciones Técnicas

Tamaño mínimo de habitación	45 m³
Combustible	Bioetanol
Tiempo de combustión hasta	7 horas
Capacidad	2 Litro
Poder calorífico (máx.)	2 kW
Consumo	0,3 L/hora

Especificaciones del quemador

Llama ajustable	Sí
Control	Manual
Longitud de la llama	21 cm
Control remoto	No

Material y apariencia

Material	Acero
Color	Negro
Vidrio incluido	Sí

Detalles de instalación

Conducto de chimenea	No requiere conducto
Requisitos de alimentación	No

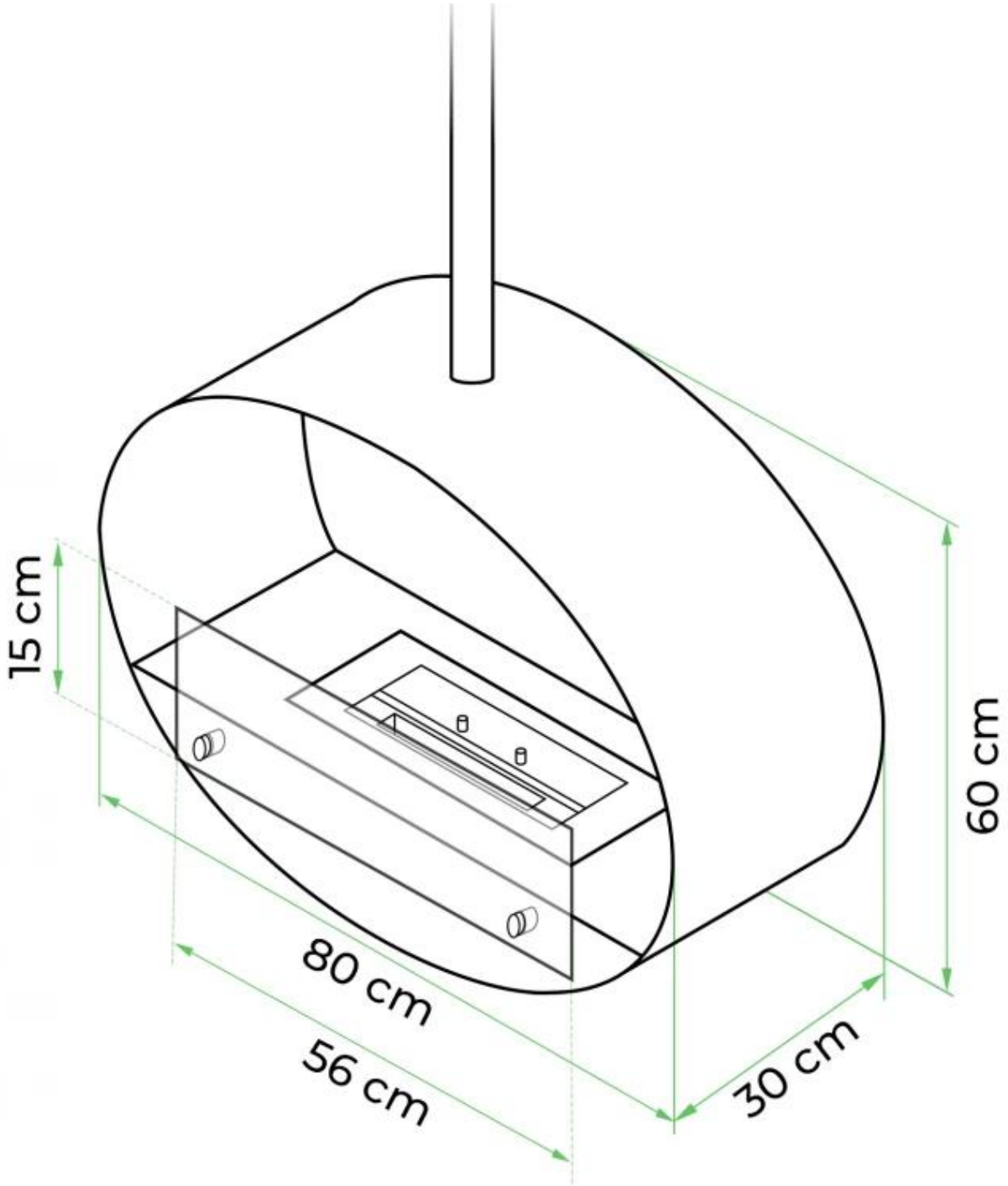
15 cm
80 cm
56 cm
30 cm
60 cm

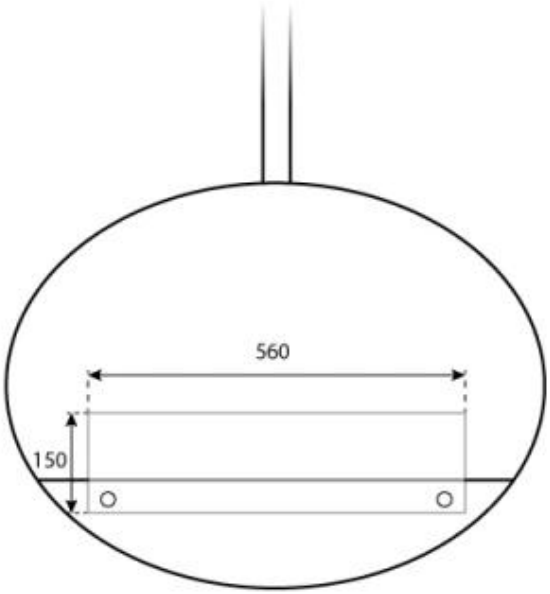

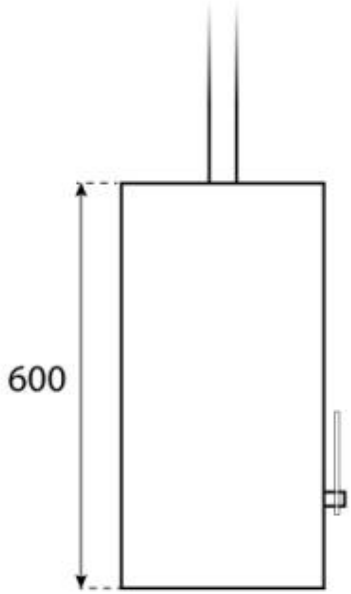

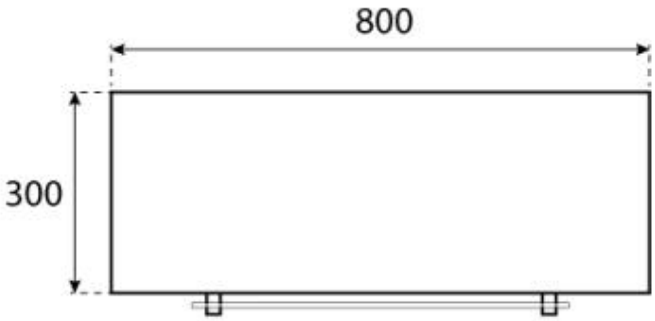

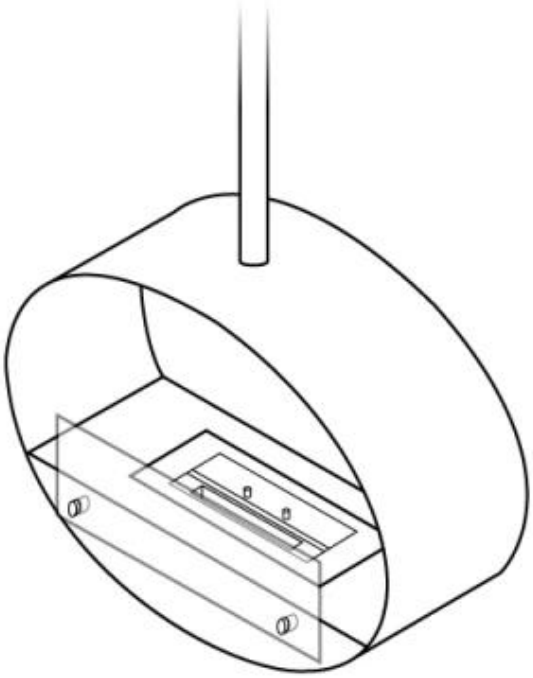

CACHFIRES

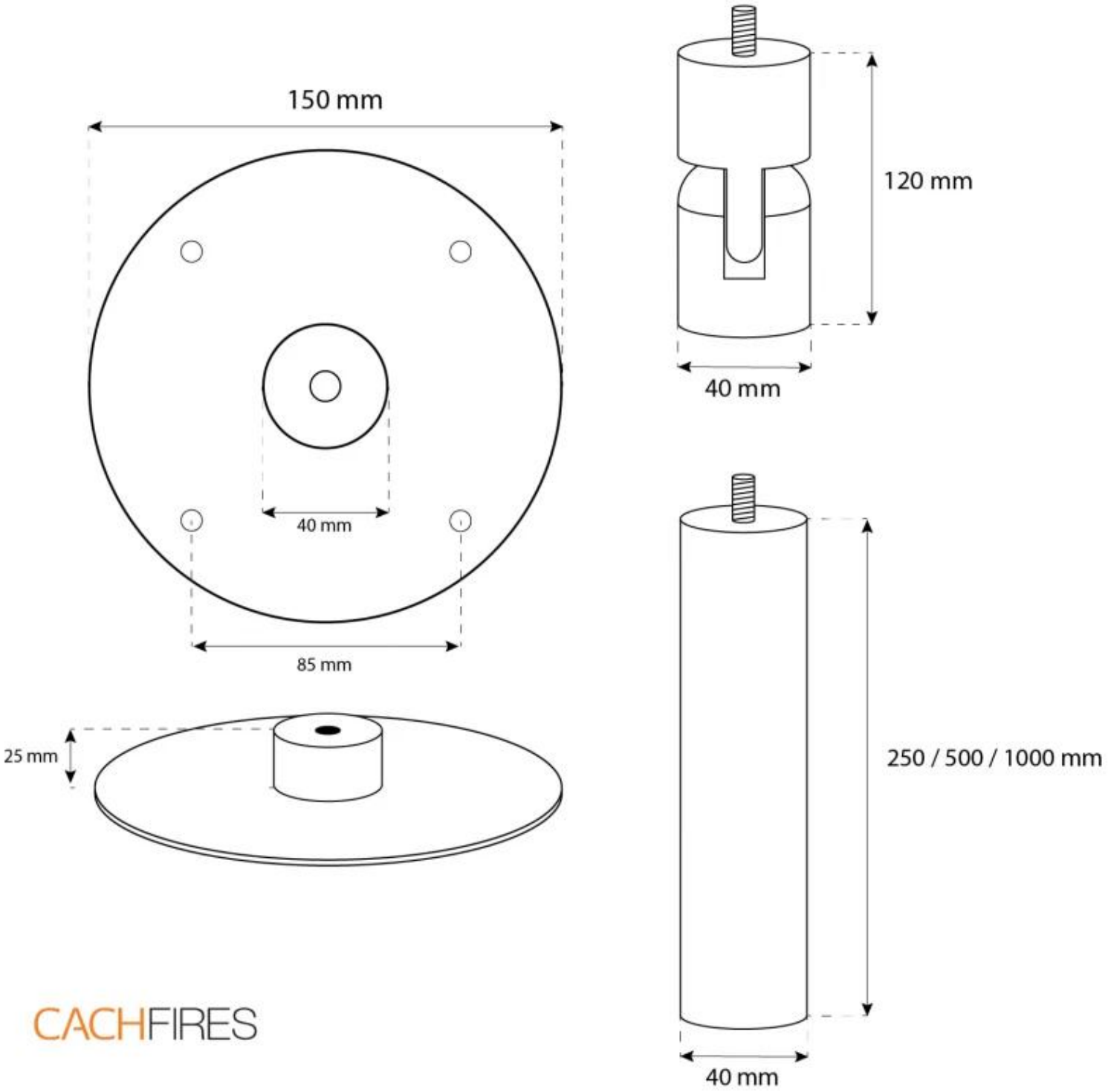
150 mm
40 mm
85 mm
25 mm
120 mm
40 mm
250 / 500 / 1000 mm
40 mm
CACHFIRES