HALIFAX BLACK - 60 CM

BIO-40-105

La chimenea de bioetanol Halifax Black de ScandiFlames combina elegancia y funcionalidad en un diseño compacto de 60 cm. Con una capacidad de 1,5 litros y hasta 6 horas de combustión, esta chimenea de bioetanol suspendida es ideal para crear un ambiente acogedor y moderno. Su control manual permite un manejo sencillo, mientras que su acabado en negro aporta un toque de sofisticación a cualquier espacio.

ESPECIFICACIONES TÉCNICAS

Especificaciones clave

Tipo de producto	Biochimenea de techo
Marca	ScandiFlames
Uso	Interior
Garantía	2 Años

Dimensiones y Peso

Largo/Ancho	60 cm
Altura	140 cm
Profundidad	30 cm

Especificaciones Técnicas

Tamaño mínimo de habitación	45 m³
Combustible	Bioetanol
Tiempo de combustión hasta	6 horas
Capacidad	1,5 Litro
Poder calorífico (máx.)	2,2 kW
Consumo	0,25 L/hora

Especificaciones del quemador

Llama ajustable	Sí
Control	Manual
Longitud de la llama	24 cm
Control remoto	No

Material y apariencia

Material	Acero
Color	Negro
Vidrio incluido	Sí

Detalles de instalación

Conducto de chimenea	No requiere conducto
Requisitos de alimentación	No

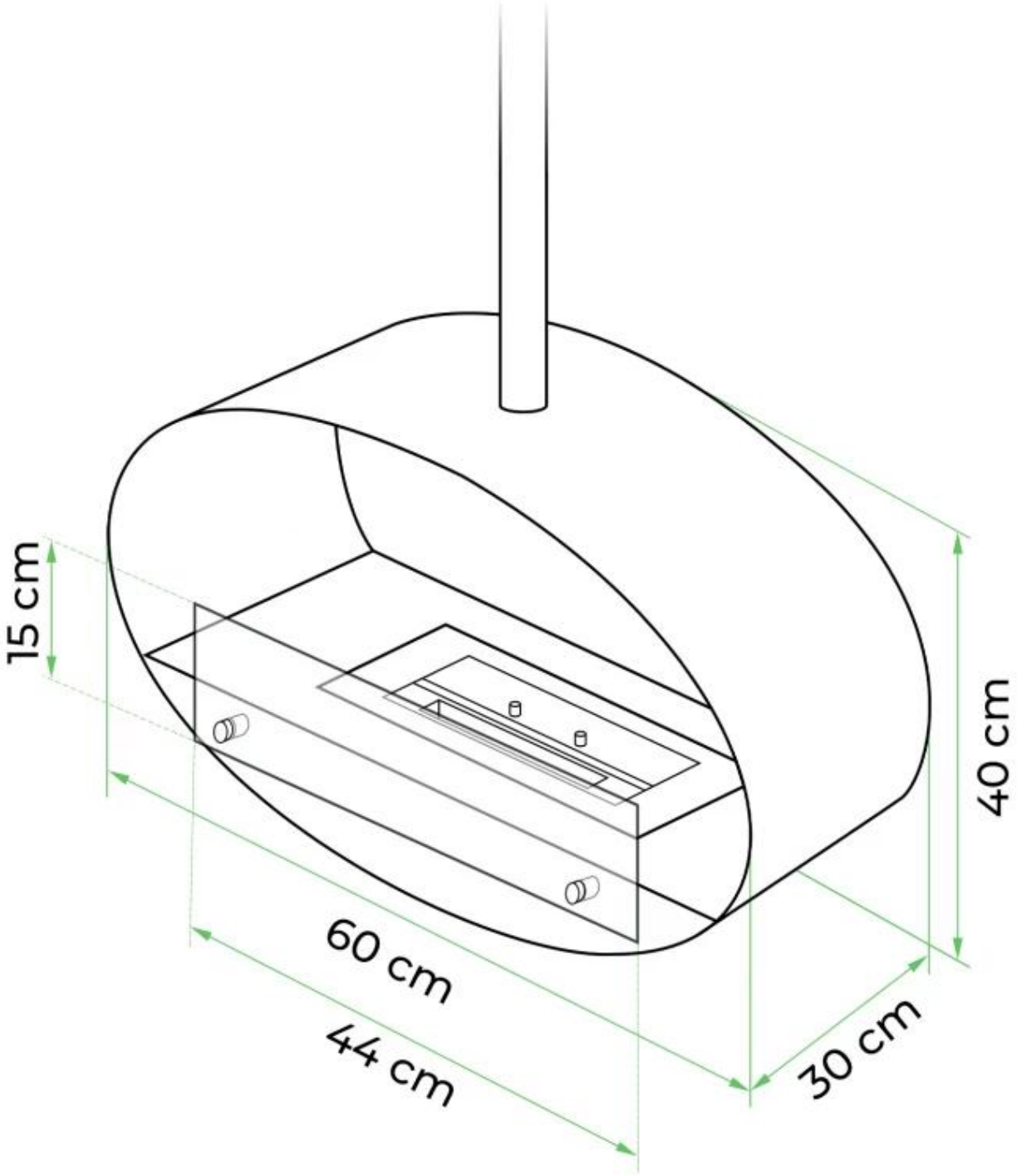
15 cm
60 cm
44 cm
40 cm
30 cm

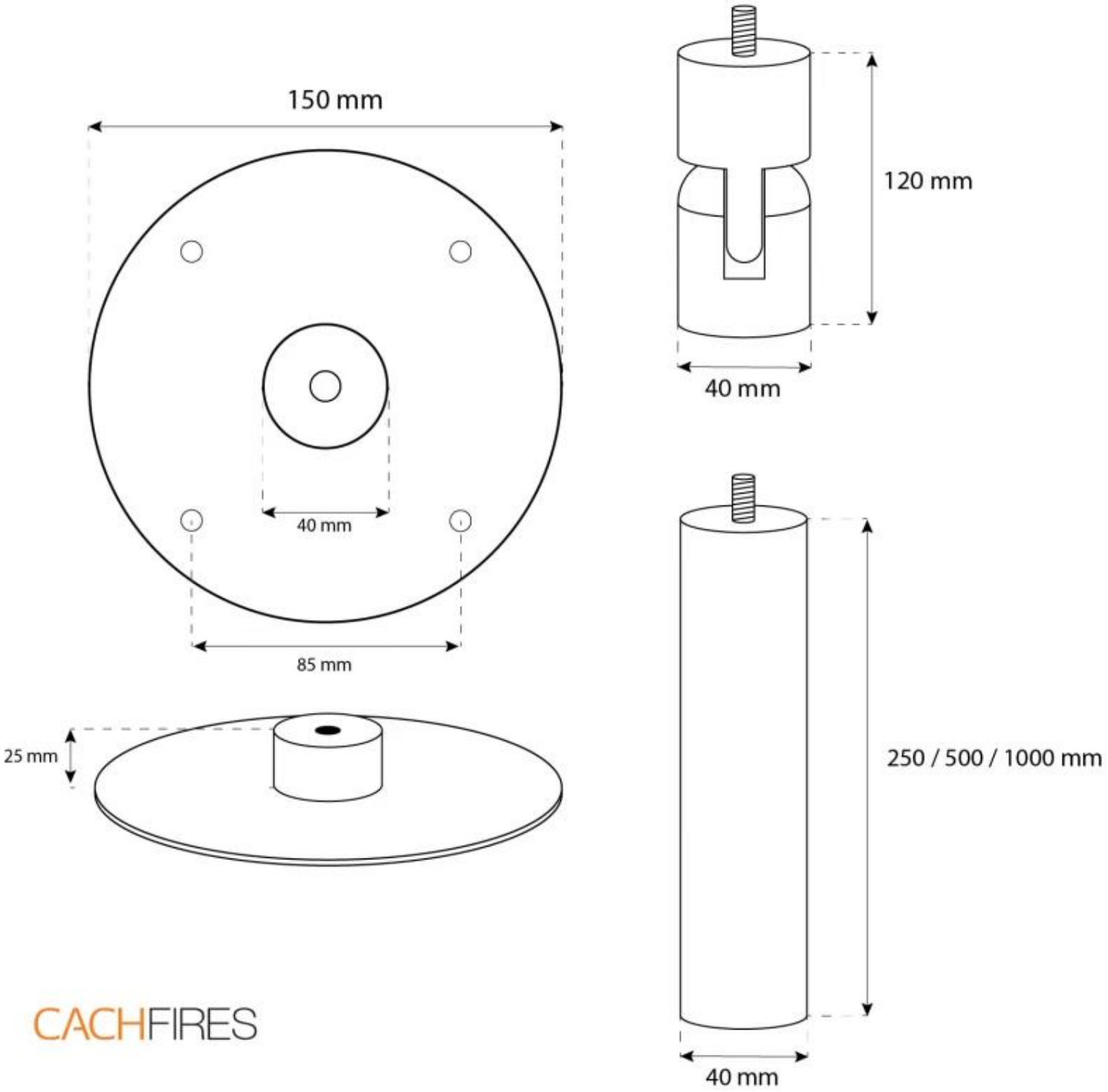
150 mm
40 mm
85 mm
25 mm
120 mm
40 mm
250 / 500 / 1000 mm
40 mm
CACHFIRES

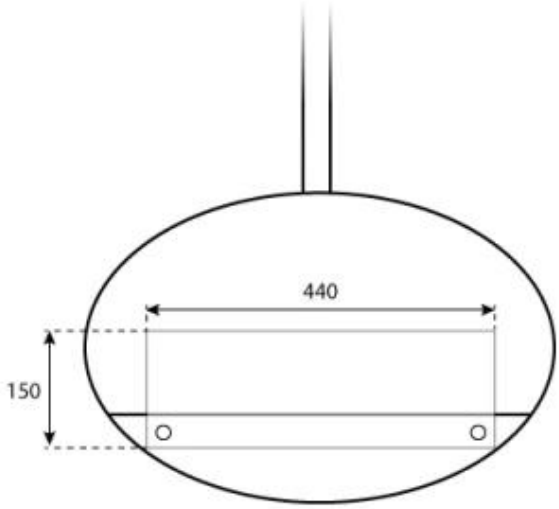

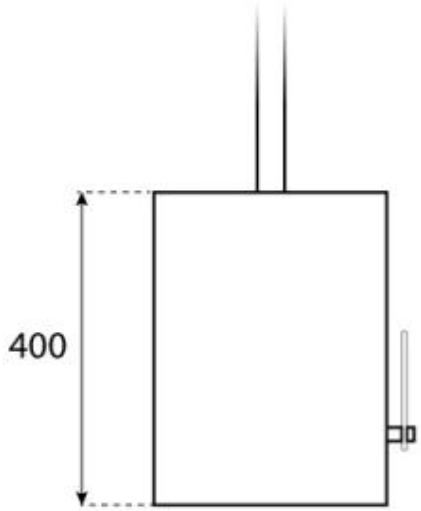

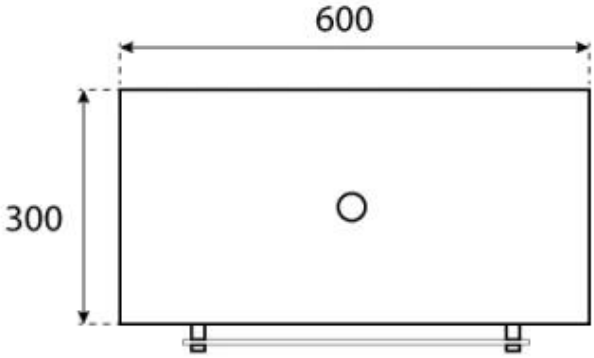

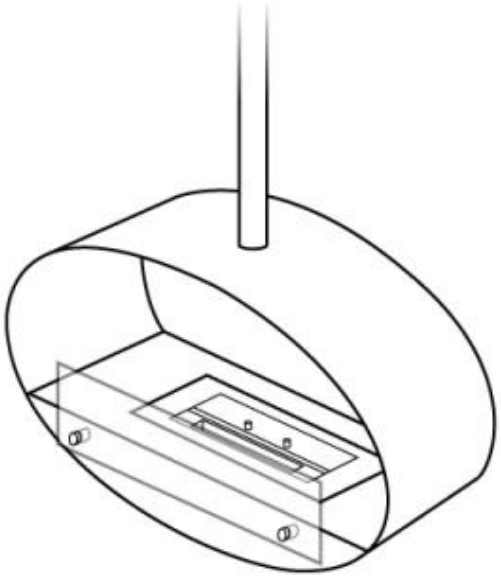

CACHFIRES