QUEMADOR GAS EXTERIOR REDONDO Ø75

OUT-20-106

Quemador de gas redondo de gran tamaño para uso exterior, se conecta a gas en botella. El quemador se adapta a varias chimeneas de gas y es perfecto para proyectos de bricolaje.

ESPECIFICACIONES TÉCNICAS

Especificaciones clave

Tipo de producto	Quemador gas para exterior de bricolaje
Uso	Exterior
Garantía	2 Años

Dimensiones y peso

Diámetro	76,2 cm
Peso	4,5 kg

Especificaciones técnicas

Fuego	Sì
Combustible	GLP
Poder calorífico (máx.)	17,5 kW

Funciones

Control	Manual
Control remoto	No

Material y apariencia

Material	Acero inoxidable
Color	Acero inoxidable
Forma	Redondo
Vidrio incluido	No

Detalles de instalación

Requisitos de alimentación	No

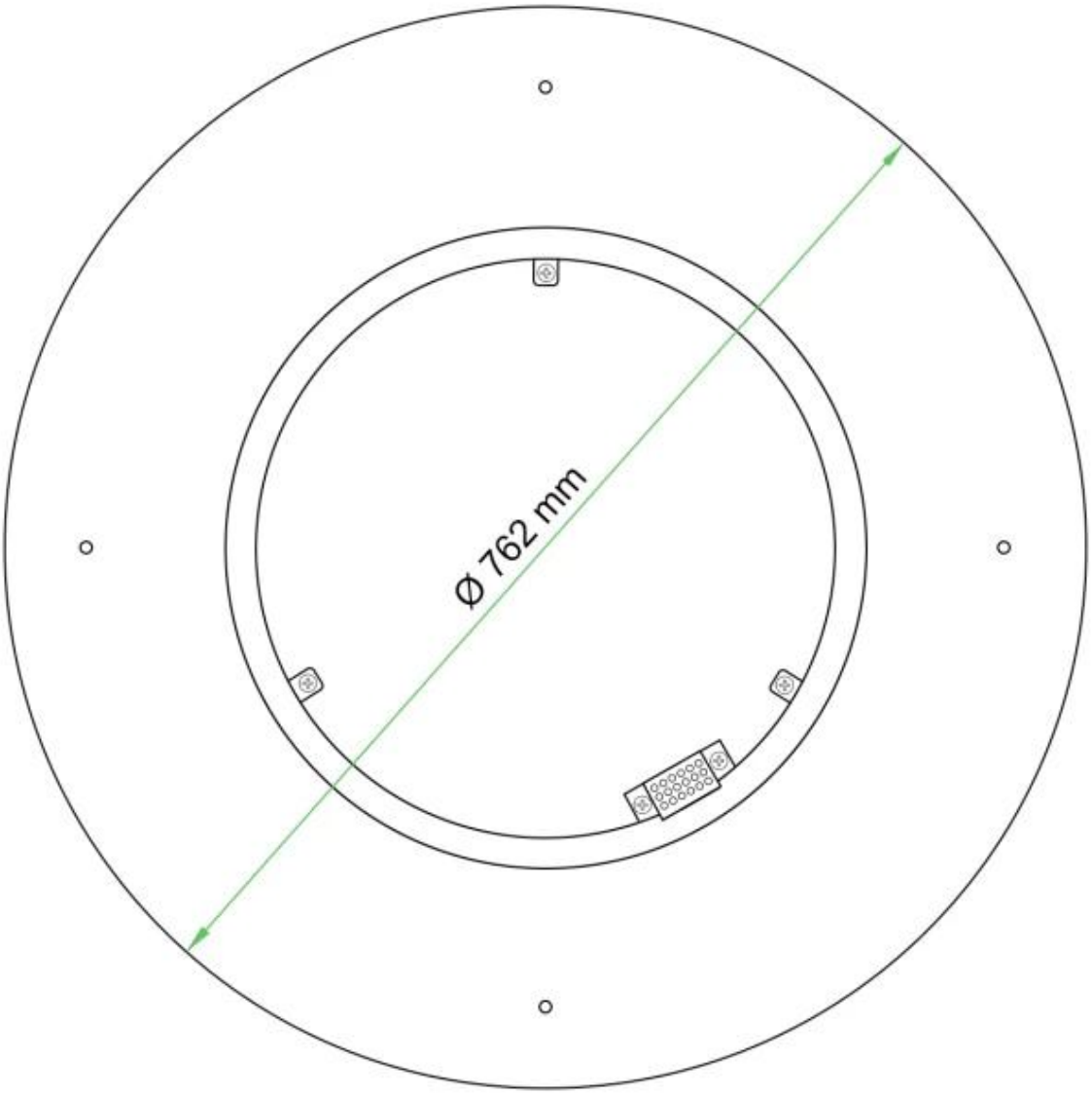
Ø 762 mm

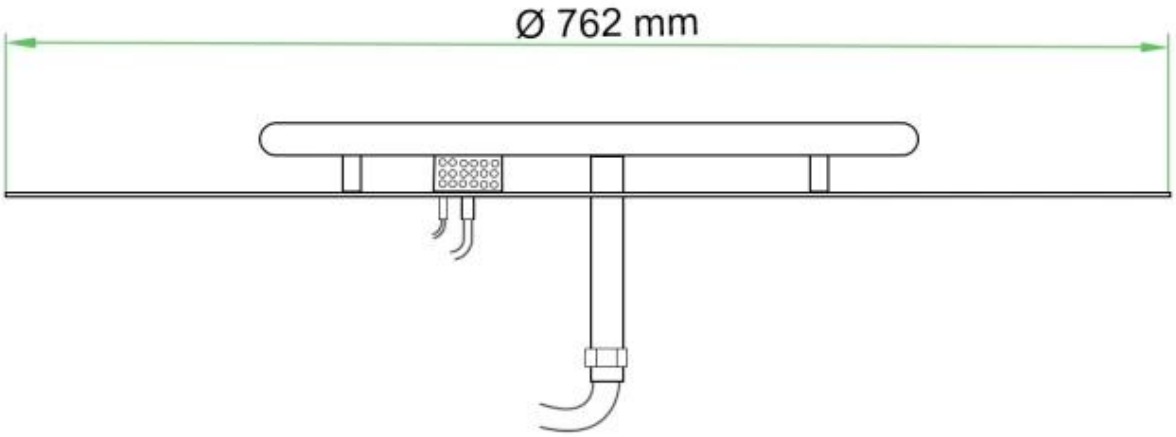
Ø 762 mm