CALEFACTOR EXTERIOR HEAT1 ECO PRO-LINE 2000W

OUT-70-215

El calefactor exterior HEAT1 ECO Pro-line 2000W combina diseño moderno y funcionalidad para ofrecer calidez en espacios al aire libre. Con un elegante acabado en negro, este calentador eléctrico de pared o colgado tiene una potencia de 2 kW, ideal para terrazas, patios o jardines. Incluye control remoto y manual para un manejo sencillo y cómodo. Su diseño compacto (82 cm de largo) permite una instalación fácil y discreta, proporcionando un calor eficiente y uniforme en cualquier entorno exterior.

ESPECIFICACIONES TÉCNICAS

Especificaciones clave

Tipo de producto	Calentador eléctrico exterior de pared
Tipo de producto	Calentador eléctrico de exterior colgado
Marca	HEAT1
Uso	Interior
Uso	Exterior
Garantía	5 Años

Dimensiones y peso

Largo/Ancho	82 cm
Altura	14 cm
Profundidad	15 cm
Peso	2,2 kg

Especificaciones técnicas

Tipo de luz	Infrarrojos Carbón Ultra Low Glare Plus
Fuego	No
Combustible	Electricidad
Poder calorífico (min.)	0,65 kW
Área de calefacción	12 m²
Poder calorífico (máx.)	2 kW

Funciones

Control	Manual
Control	Remoto
Control remoto	Sí (incluido)
Temporizador	Sí

Material y apariencia

Material	Aluminio
Color	Negro
Acabado	Revestido en polvo
Vidrio incluido	No

Detalles de instalación

Distancia abajo	180 cm
Distancia lateral	50 cm
Distancia arriba	50 cm
Requisitos de alimentación	220-240V
Requisitos de alimentación	Sí

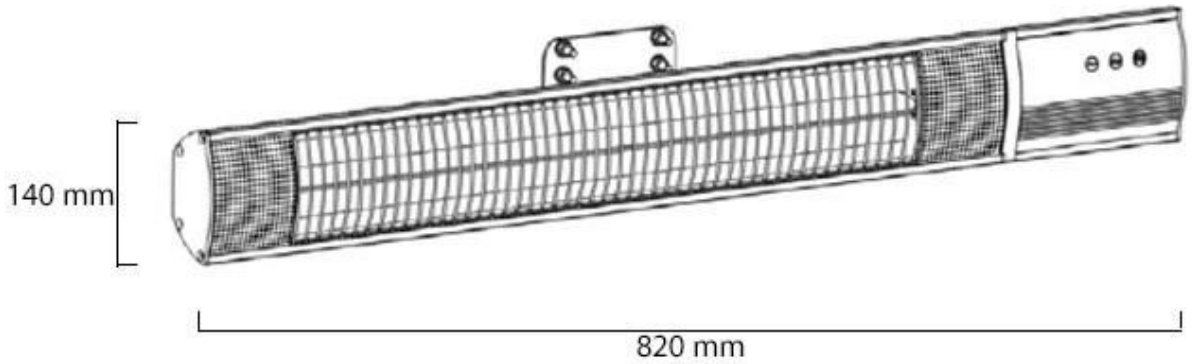
140 mm
820 mm

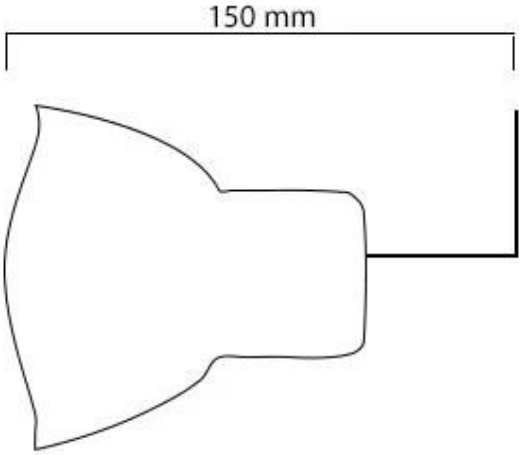
150 mm