CALEFACTOR EXTERIOR HEAT1 ECO HIGH-LINE 1500W BLANCO

OUT-70-205

El calefactor exterior HEAT1 ECO High-line 1500W en color blanco combina diseño moderno y funcionalidad. Con una potencia de 1,5 kW, es perfecto para calentar terrazas, jardines o cualquier espacio al aire libre. Su estructura compacta de 59 cm de longitud y su instalación en pared lo hacen ideal para ahorrar espacio. Ofrece dos opciones de control: manual y remoto, brindando comodidad y facilidad de uso. Disfruta de un calor eficiente y una atmósfera acogedora en cualquier momento del año.

ESPECIFICACIONES TÉCNICAS

Especificaciones clave

Tipo de producto	Calentador eléctrico exterior de pared
Marca	HEAT1
Uso	Interior
Uso	Exterior
Garantía	5 Años

Dimensiones y peso

Largo/Ancho	59 cm
Altura	15 cm
Profundidad	17 cm
Peso	2,9 kg

Especificaciones técnicas

Fuego	No
Tipo de luz	Halógeno Ultra Low Glare
Combustible	Electricidad
Área de calefacción	16 m²
Poder calorífico (min.)	0,5 kW
Poder calorífico (máx.)	1,5 kW

Funciones

Control	Remoto
Control	Manual
Control remoto	Sí (incluido)
Temporizador	Sí

Material y apariencia

Material	Aluminio
Color	Blanco
Acabado	Revestido en polvo
Vidrio incluido	No

Detalles de instalación

Distancia abajo	180 cm
Distancia lateral	50 cm
Distancia arriba	25 cm

Requisitos de alimentación	Sí
Requisitos de alimentación	220-240V

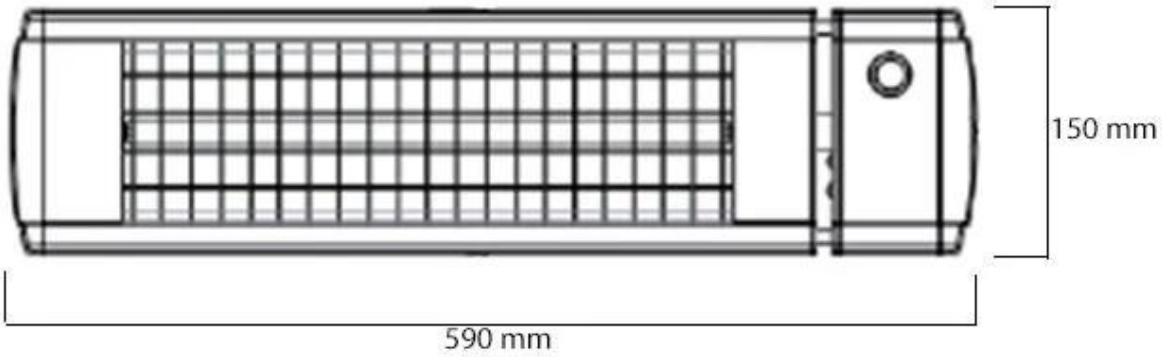
150 mm
590 mm

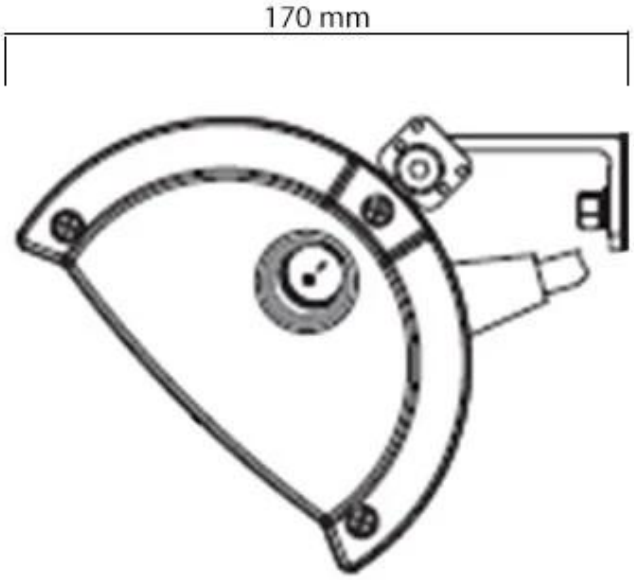
170 mm