CALEFACTOR EXTERIOR HEAT1 ECO PLUS-LINE 1500W

OUT-70-201

El calefactor exterior HEAT1 ECO Plus-line 1500W es la solución perfecta para disfrutar de tus espacios al aire libre incluso en las noches más frías. Con su diseño compacto y elegante en color negro, este calentador eléctrico de pared ofrece una potencia de 1,5 kW y múltiples opciones de control: manual o remoto. Ideal para terrazas, patios y jardines, combina eficiencia energética con un calor uniforme y agradable.

ESPECIFICACIONES TÉCNICAS

Especificaciones clave

Tipo de producto	Calentador eléctrico exterior de pared
Marca	HEAT1
Uso	Exterior
Uso	Interior
Garantía	5 Años

Dimensiones y peso

Largo/Ancho	59 cm
Altura	12 cm
Profundidad	16 cm
Peso	1,5 kg

Especificaciones técnicas

Fuego	No
Tipo de luz	Halógeno Ultra Low Glare
Combustible	Electricidad
Área de calefacción	12 m²
Poder calorífico (máx.)	1,5 kW

Funciones

Llama ajustable	No
Control	Manual
Control	Remoto
Control remoto	Sí (incluido)
Temporizador	Sí

Material y apariencia

Material	Aluminio
Color	Negro
Acabado	Revestido en polvo
Vidrio incluido	No

Detalles de instalación

Distancia abajo	180 cm
Distancia lateral	50 cm
Distancia arriba	25 cm

Requisitos de alimentación	220-240V
Requisitos de alimentación	Sí

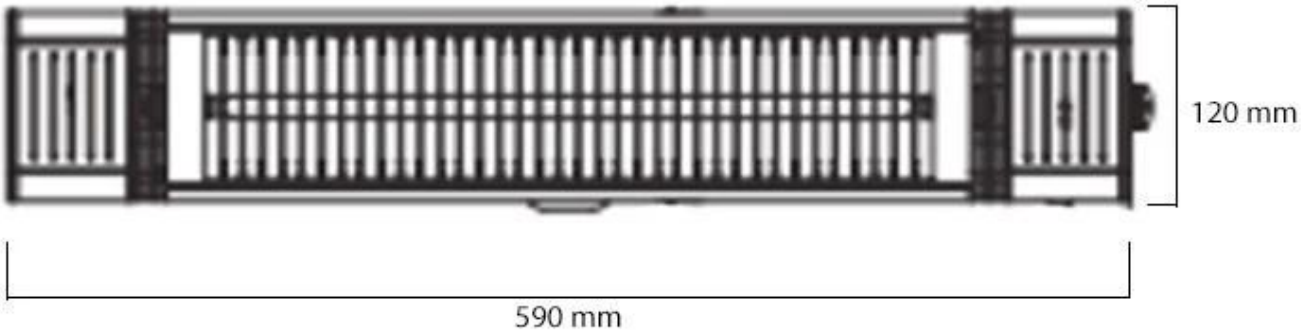
120 mm
590 mm

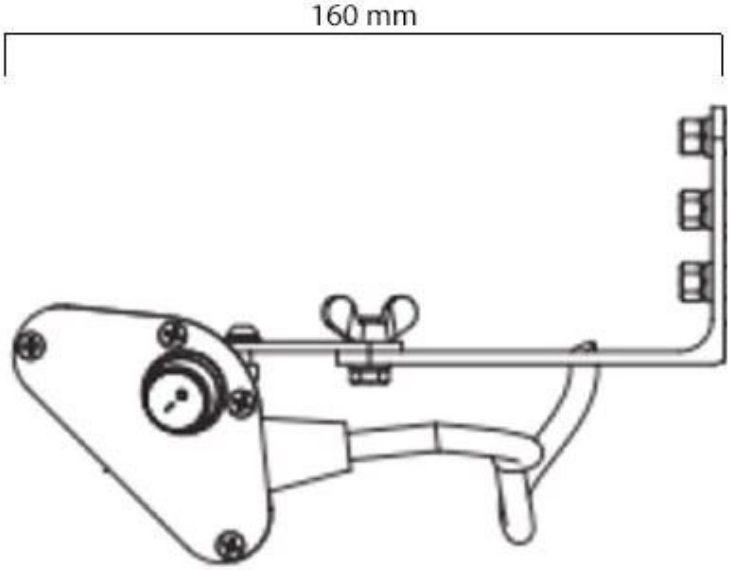
160 mm