CALEFACTOR DE PATIO ELÉCTRICO DE SUELO 1500 W, GT, PLATEADO

OUT-70-122

Gulvmodel terrassevarmer fra HORTUS, som er perfekt til både en udestue, altan eller terrassen.

ESPECIFICACIONES TÉCNICAS

Especificaciones clave

	Hortus
Tipo de producto	Calentador eléctrico exterior portátil
Marca	Hortus
Uso	Exterior
Garantía	2 Años

Especificaciones técnicas

	1,8 m
Tipo de luz	Halógeno Ultra Low Glare
Combustible	Electricidad
Área de calefacción	3-5 m²
Poder calorífico (máx.)	1,5 kW

Dimensiones y peso

Altura	210 cm
Diámetro	46 cm
Peso	11,5 kg

Funciones

Control	Manual
Control remoto	No

Material y apariencia

Material	Aluminio
Color	Plateado
Vidrio incluido	No

Detalles de instalación

Requisitos de alimentación	Sí
Requisitos de alimentación	220-240V
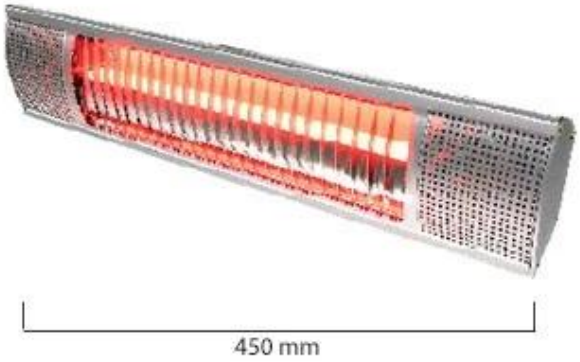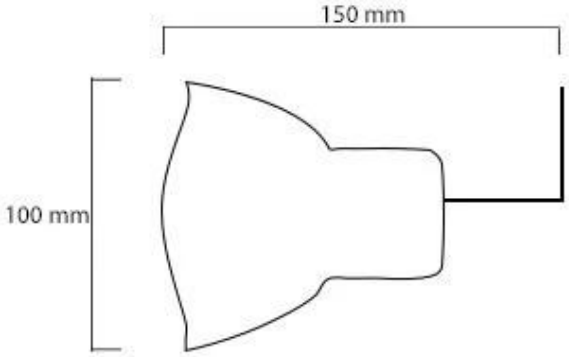
DIBUJO T??CNICO