CALEFACTOR DE PATIO ELÉCTRICO DE PARED 1500 W, GT

OUT-70-114

Væghængt sort terrassevarmer med infrarød kortbølge teknologi, som har en varmeeffekt på 1,5 kW hvilket kan mærkes i en afstand på 3-5 meter.

ESPECIFICACIONES TÉCNICAS

Especificaciones clave

	Hortus
Tipo de producto	Calentador eléctrico exterior de pared
Marca	Hortus
Uso	Interior
Uso	Exterior
Garantía	2 Años

Dimensiones y peso

Largo/Ancho	45 cm
Altura	9 cm
Profundidad	15 cm
Peso	2,1 kg

Especificaciones técnicas

Tipo de luz	Halógeno Ultra Low Glare
Combustible	Electricidad
Área de calefacción	3-5 m²
Poder calorífico (máx.)	1,5 kW

Funciones

Control	Manual
Control remoto	No

Material y apariencia

Material	Aluminio
Color	Negro
Acabado	Revestido en polvo

Detalles de instalación

Requisitos de alimentación	Sí
Requisitos de alimentación	220-240V

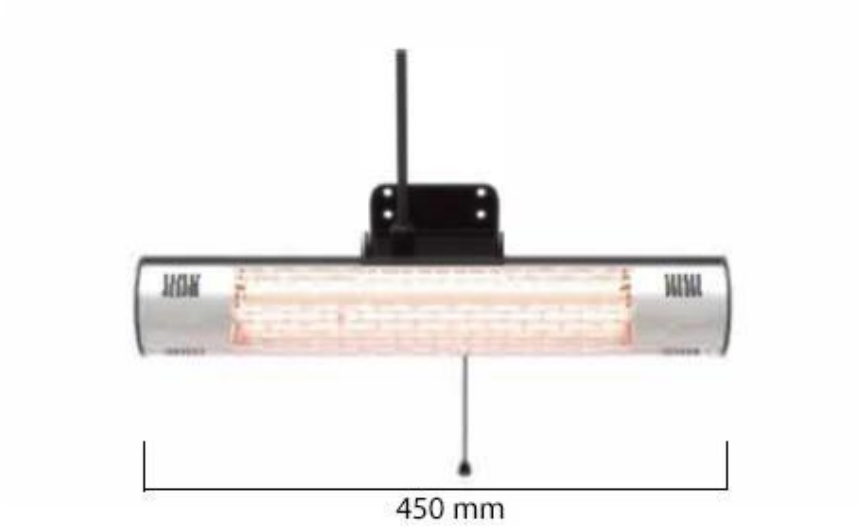
450 mm

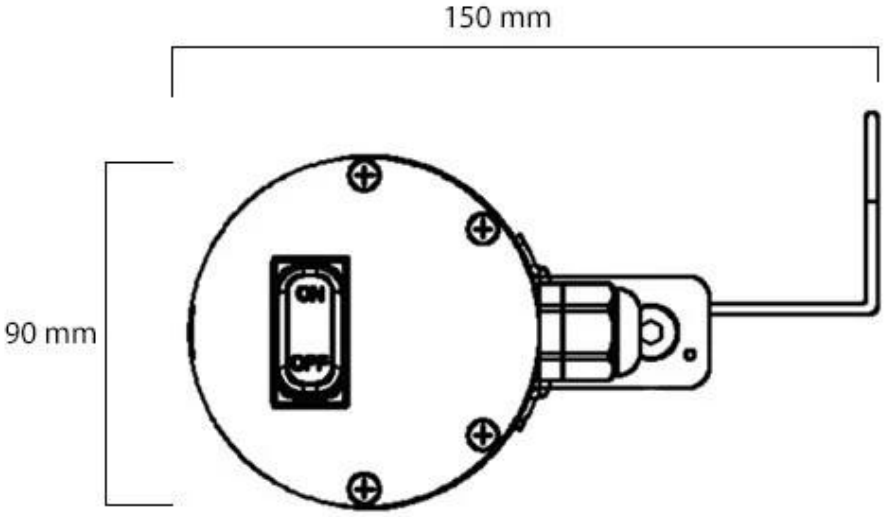
150 mm
90 mm
ON
OFF