CALEFACTOR EXTERIOR ELÉCTRICO DE PARED 1500 W, GT

OUT-70-113

Sort terrassevarmer fra HORTUS, som enten kan monteres i væggen eller loftet.

ESPECIFICACIONES TÉCNICAS

Especificaciones clave

	Hortus
Tipo de producto	Calentador eléctrico exterior de pared
Tipo de producto	Calentador eléctrico de exterior colgado
Marca	Hortus
Uso	Exterior
Garantía	2 Años

Dimensiones y peso

Largo/Ancho	59 cm
Altura	9 cm
Profundidad	15 cm
Peso	2,45 kg

Especificaciones técnicas

Tipo de luz	Halógeno Ultra Low Glare
Combustible	Electricidad
Área de calefacción	3-5 m²
Poder calorífico (máx.)	1,5 kW

Funciones

Control	Remoto
Control remoto	Sí (incluido)

Material y apariencia

Material	Aluminio
Color	Negro
Acabado	Revestido en polvo

Detalles de instalación

Requisitos de alimentación	220-240V
Requisitos de alimentación	Sí

590 mm

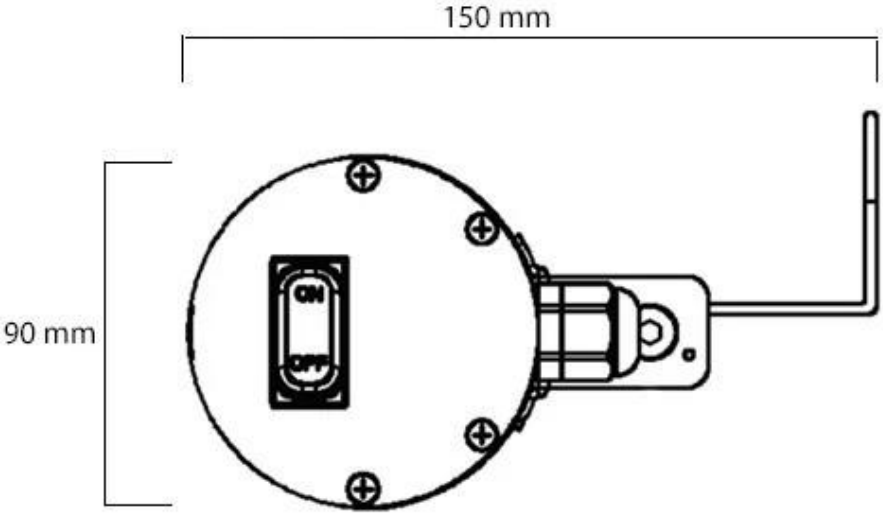
150 mm
90 mm
ON
OFF