# CALEFACTOR EXTERIOR ELÉCTRICO DE PARED 1500 W, 51 CM

OUT-70-112

Væghængt terrassevarmer fra HORTUS, som er vandtæt og er derfor egnet til montering i ubeskyttede udendørs arealer.

## ESPECIFICACIONES TÉCNICAS

### Especificaciones clave

| | Hortus |
|---|---|
| Tipo de producto | Calentador eléctrico exterior de pared |
| Marca | Hortus |
| Uso | Exterior |
| Garantía | 2 Años |

### Dimensiones y peso

| | |
|---|---|
| Largo/Ancho | 45 cm |
| Altura | 10 cm |
| Profundidad | 15 cm |
| Peso | 2 kg |
| Longitud cable | 180 cm |

### Especificaciones técnicas

| | |
|---|---|
| Tipo de luz | Halógeno Ultra Low Glare |
| Combustible | Electricidad |
| Área de calefacción | 3-5 m² |
| Poder calorífico (máx.) | 1,5 kW |

### Funciones

| | |
|---|---|
| Control | Remoto |
| Control | Manual |
| Control remoto | Sí (incluido) |

### Material y apariencia

| | |
|---|---|
| Material | Aluminio |
| Color | Antracita |
| Acabado | Revestido en polvo |

### Detalles de instalación

| | |
|---|---|
| Requisitos de alimentación | Sí |
| Requisitos de alimentación | 220-240V |

450 mm

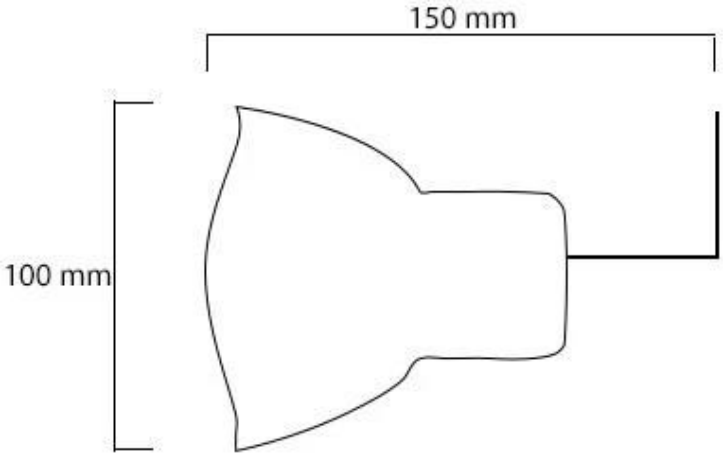
150 mm
100 mm