CALEFACTOR EXTERIOR ELÉCTRICO DE PARED 1500 W, 51 CM

OUT-70-111

Super effektiv terrassevarmer fra HORTUS til ophæng på væggen. Med denne varmer kan du opleve maksimal varme på blot 1 sekund.

ESPECIFICACIONES TÉCNICAS

Especificaciones clave

	Hortus
Tipo de producto	Calentador eléctrico exterior de pared
Marca	Hortus
Uso	Exterior
Garantía	2 Años

Dimensiones y peso

Largo/Ancho	45 cm
Altura	10 cm
Profundidad	15 cm
Peso	1,9 kg
Longitud cable	180 cm

Especificaciones técnicas

Tipo de luz	Halógeno Ultra Low Glare
Combustible	Electricidad
Área de calefacción	3-5 m²
Poder calorífico (máx.)	1,5 kW

Funciones

Control	Manual
Control remoto	Sí (incluido)

Material y apariencia

Material	Aluminio
Color	Plateado

Detalles de instalación

Requisitos de alimentación	220-240V
Requisitos de alimentación	Sí

450 mm

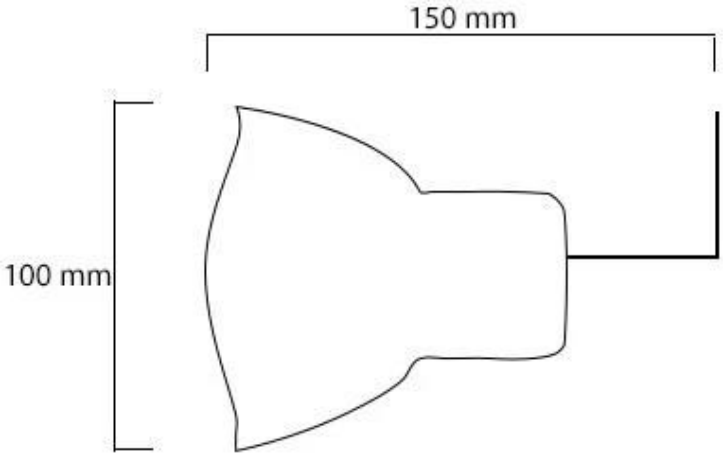
150 mm
100 mm