CALEFACTOR EXTERIOR ELÉCTRICO DE PARED 500/1000/1500 W

OUT-70-110

Sølv terrassevarmer fra HORTUS med 3 varme niveauer samt medfølgende fjernbetjening, der gør det nemt at anvende varmeren.

ESPECIFICACIONES TÉCNICAS

Especificaciones clave

	Hortus
Tipo de producto	Calentador eléctrico exterior de pared
Marca	Hortus
Uso	Exterior
Garantía	2 Años

Especificaciones técnicas

	1,8 m
Tipo de luz	Halógeno Ultra Low Glare
Combustible	Electricidad
Área de calefacción	3-5 m²
Poder calorífico (min.)	0,5 kW
Poder calorífico (máx.)	1,5 kW

Dimensiones y peso

Largo/Ancho	60 cm
Altura	10 cm
Profundidad	15 cm
Peso	2,25 kg
Longitud cable	145 cm

Funciones

Control	Remoto
Control remoto	Sí (incluido)

Material y apariencia

Material	Aluminio
Color	Plateado

Detalles de instalación

Requisitos de alimentación	Sí
Requisitos de alimentación	220-240V

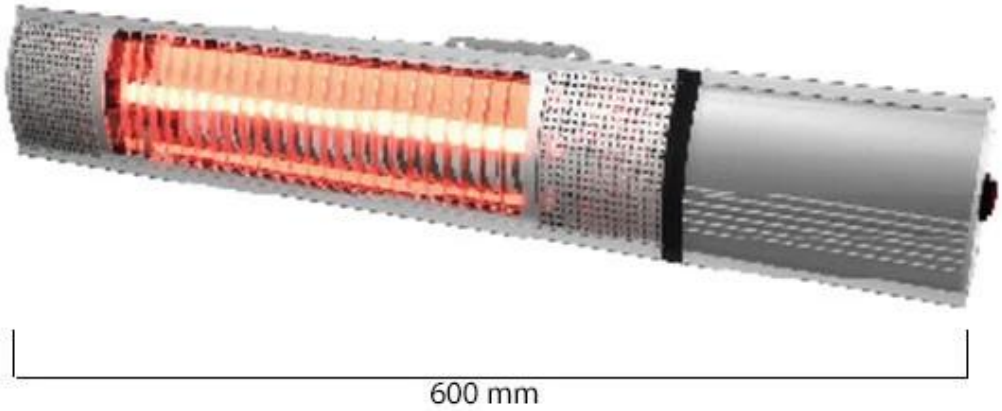
600 mm

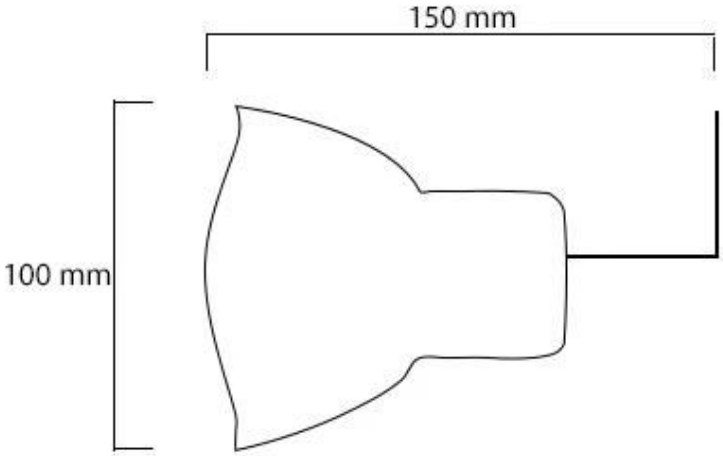
150 mm
100 mm