ARTIX BLANCO 1500 WATT CALEFACTORES DE PATIO ELÉCTRICOS

OUT-80-103

Calentador de terraza simple y elegante para colgar del techo de Sunred. Perfecto para calentar la terraza en las noches de verano, con una potencia de hasta 1500 W.

ESPECIFICACIONES TÉCNICAS

Especificaciones clave

	Sunred
Tipo de producto	Calentador eléctrico de exterior colgado
Uso	Exterior
Garantía	2 Años

Especificaciones técnicas

	1,8 m
Tipo de luz	Infrarrojos
Combustible	Electricidad
Poder calorífico (min.)	0,6 kW
Área de calefacción	15 m²
Poder calorífico (máx.)	1,5 kW
Consumo	1500 L/hora
Consumo	900 L/hora
Consumo	600 L/hora

Dimensiones y peso

Altura	30 cm
Diámetro	50 cm
Peso	3 kg

Funciones

Control	Remoto
Control	Manual
Control remoto	Sí (incluido)

Material y apariencia

Material	Acero
Color	Blanco

Detalles de instalación

Distancia abajo	180 cm
Distancia lateral	75 cm
Distancia arriba	75 cm
Distancia con materiales combustibles	75 cm
Requisitos de alimentación	Sí

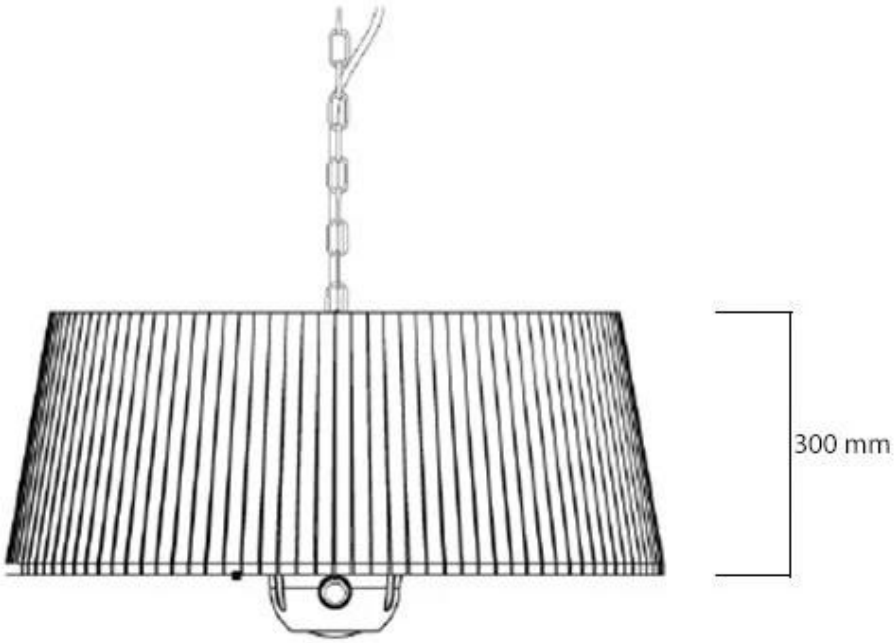
300 mm

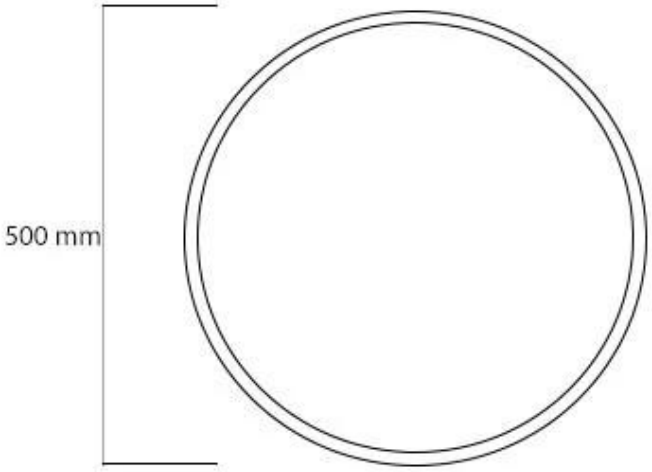
500 mm