CHIMENEA VAPOR DE AGUA SCHILLER

HYB-50-106

Chimenea híbrida baja de 3 caras en blanco con una tecnología patentada de vapor de agua en 3D. Este modelo es perfecto como separador de ambientes.

ESPECIFICACIONES TÉCNICAS

Funciones

Llama ajustable	Sí
Control	Manual
Control	Remoto
Control remoto	Sí (incluido)
Termostato	No

Especificaciones clave

Tipo de producto	Chimenea vapor de agua empotrada separador de ambiente
Marca	Glow Fire
Uso	Interior
Garantía	2 Años

Dimensiones y peso

Largo/Ancho	120 cm
Altura	120 cm
Profundidad	37 cm
Peso	74 kg
Longitud cable	150 cm

Especificaciones técnicas

Tipo de quemador	Optimyst
Modelo de quemador	Dimplex Optimyst Cassette 600
Combustible	Water and Electricity
Tiempo de combustión hasta	10 horas
Color de llama	1 Color
Capacidad	2 Litro
Poder calorífico (min.)	Sin calor kW
Poder calorífico (máx.)	Sin calor kW

Material y apariencia

Material	MDF
Color	Blanco
Acabado	Brillante
Interior (color/material)	Negro
Vista de las llamas	A tres lados
Decoración	Troncos leña
Vidrio incluido	No

Detalles de instalación

Conducto de chimenea	No requiere conducto
Requisitos de alimentación	Sí

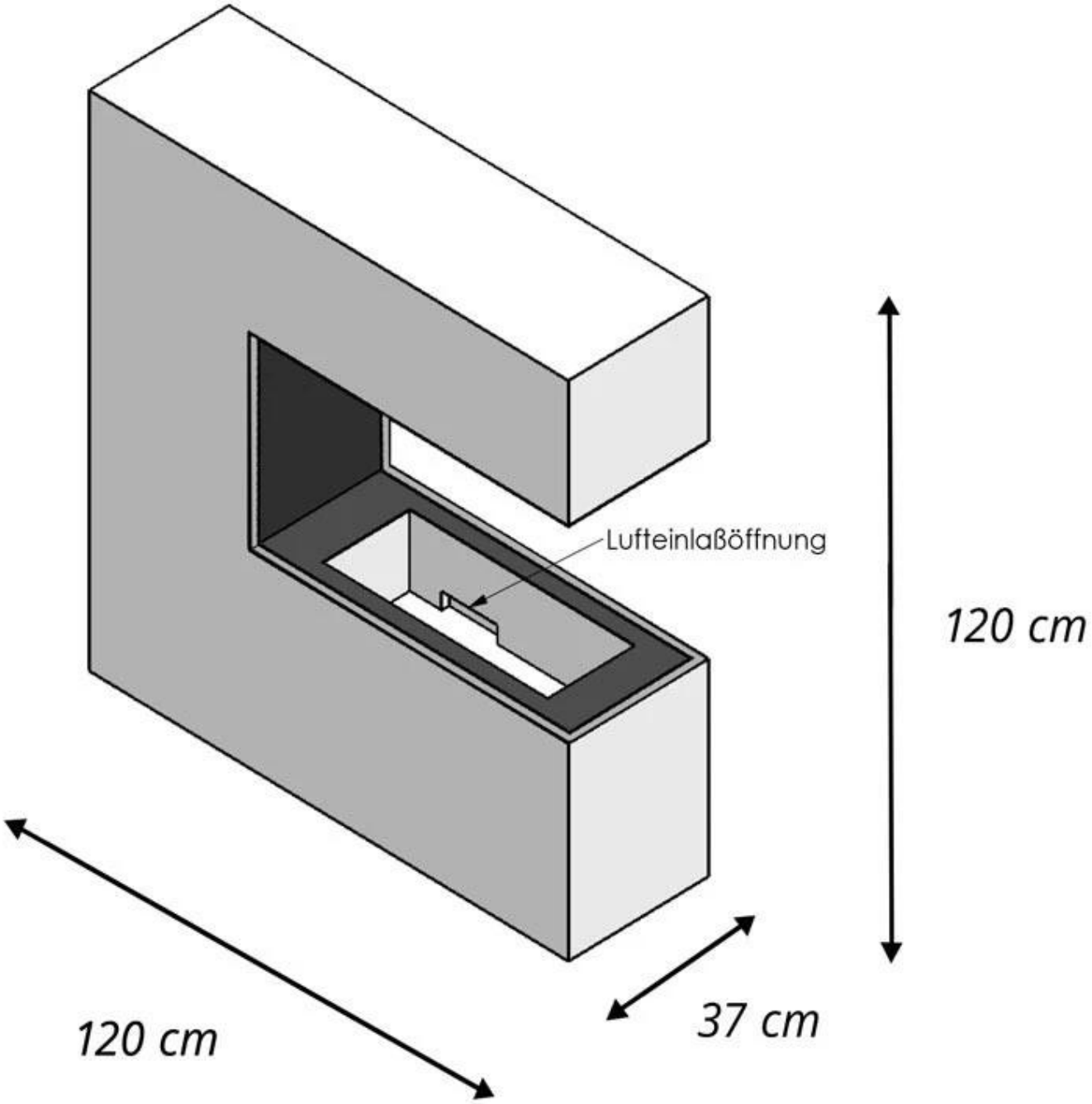
Lufteinlaßöffnung
120 cm
120 cm
37 cm
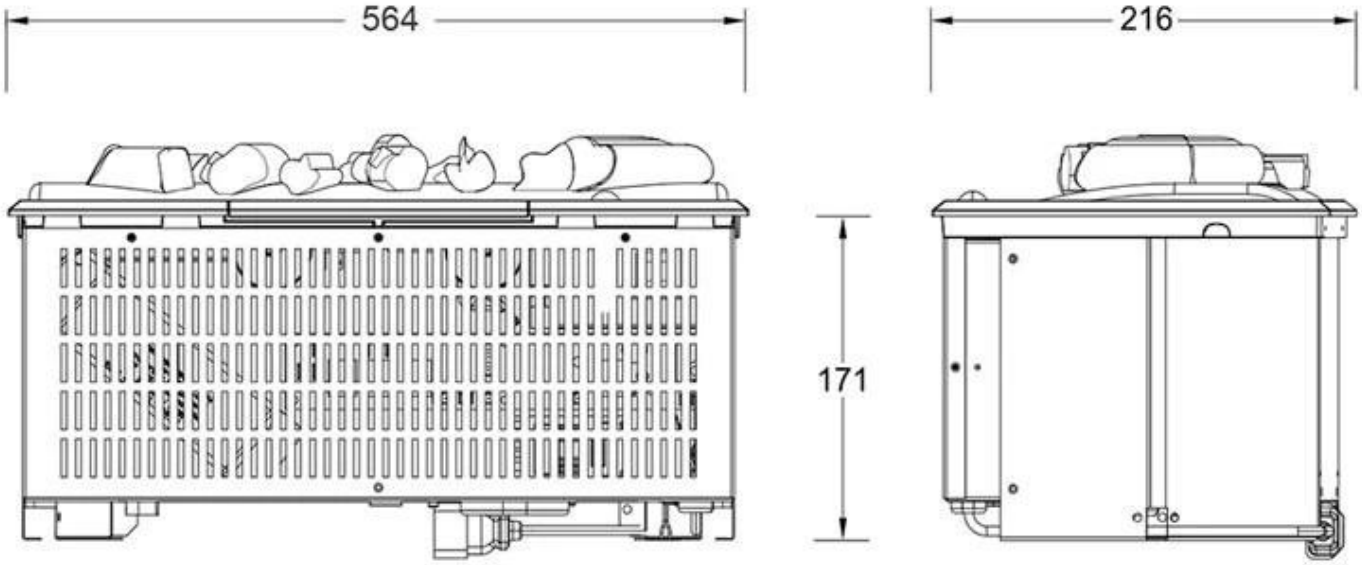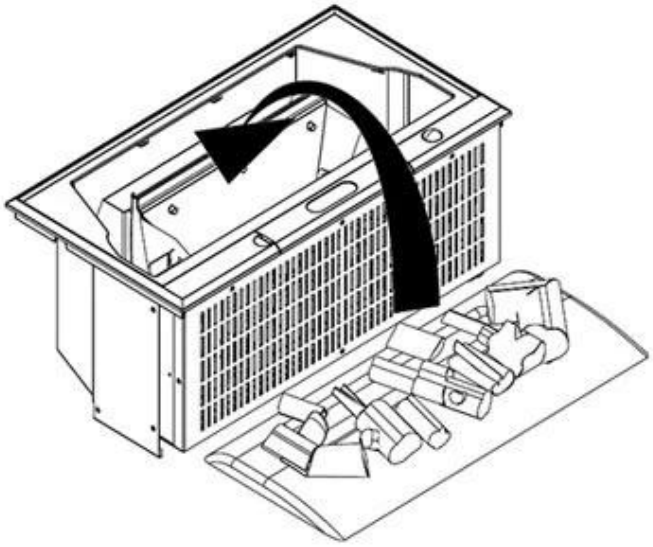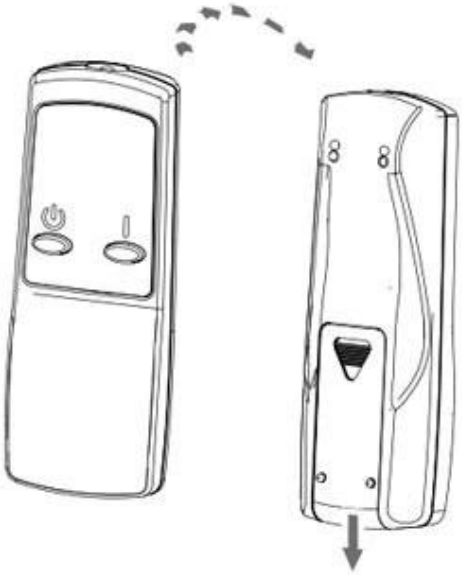
DIBUJO T??CNICO