CHIMENEA VAPOR DE AGUA LESSING

HYB-50-104

Chimenea blanca con la tecnología patentada de vapor de agua en 3D "Opti-myst". Puede arder hasta 8 horas por recarga del depósito de agua.

ESPECIFICACIONES TÉCNICAS

Funciones

Llama ajustable	Sí
Control	Remoto
Control	Manual
Control remoto	Sí (incluido)
Termostato	Sí

Especificaciones clave

Tipo de producto	Chimenea vapor de agua portátil
Marca	Glow Fire
Uso	Interior
Garantía	2 Años

Dimensiones y peso

Largo/Ancho	110 cm
Altura	90 cm
Profundidad	35 cm
Peso	66 kg
Longitud cable	150 cm

Especificaciones técnicas

Tipo de quemador	Optimyst
Combustible	Water and Electricity
Modelo de quemador	Engine 56-600
Tiempo de combustión hasta	10 horas
Color de llama	1 Color
Capacidad	2 Litro
Poder calorífico (min.)	1 kW
Poder calorífico (máx.)	2 kW

Material y apariencia

Material	MDF
Color	Blanco
Acabado	Brillante
Interior (color/material)	Negro
Vista de las llamas	Frontal
Decoración	Troncos leña
Vidrio incluido	No

Detalles de instalación

Conducto de chimenea	No requiere conducto
Requisitos de alimentación	Sí

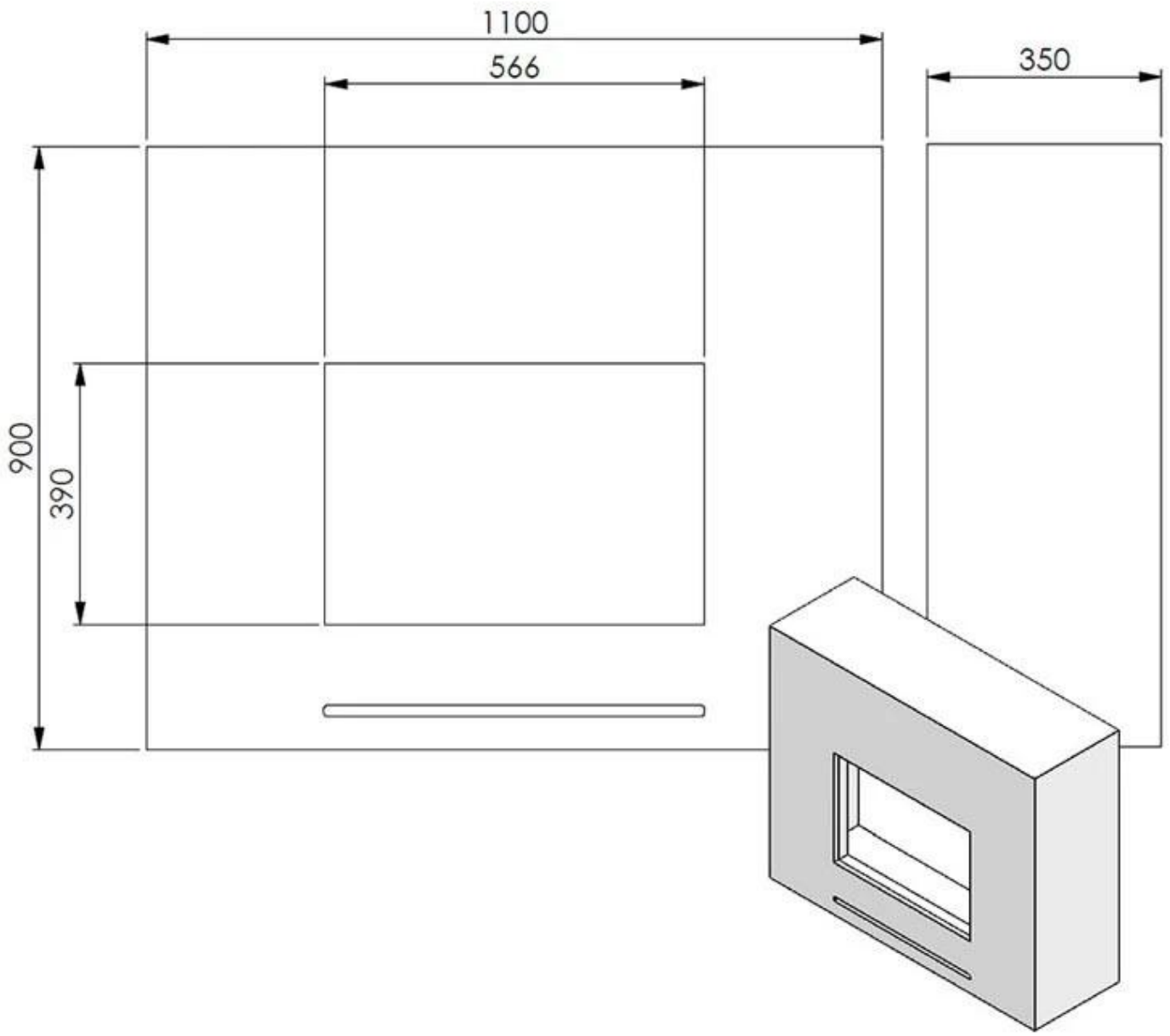
1100
566
350
900
390