CHIMEVEA VAPOR DE AGUA HAUPTMANN

HYB-50-103

Estufa blanca con la tecnología patentada de vapor de agua 3D Opti-myst. Con un elegante inserto negro saliente.

ESPECIFICACIONES TÉCNICAS

Funciones

Control	Manual
Control	Remoto
Llama ajustable	Sí
Control remoto	Sí (incluido)
Termostato	No

Especificaciones clave

Tipo de producto	Chimenea vapor de agua portátil
Marca	Glow Fire
Uso	Interior
Garantía	2 Años

Dimensiones y peso

Largo/Ancho	110 cm
Altura	90 cm
Profundidad	45 cm
Peso	76 kg
Longitud cable	150 cm

Especificaciones técnicas

Tipo de quemador	Optimyst
Combustible	Water and Electricity
Modelo de quemador	Dimplex Optimyst Cassette 600
Tiempo de combustión hasta	10 horas
Capacidad	2 Litro
Color de llama	1 Color
Poder calorífico (min.)	Sin calor kW
Poder calorífico (máx.)	Sin calor kW

Material y apariencia

Material	MDF
Color	Blanco
Acabado	Brillante
Interior (color/material)	Negro
Vista de las llamas	Frontal
Decoración	Troncos leña
Vidrio incluido	No

Detalles de instalación

Conducto de chimenea	No requiere conducto
Requisitos de alimentación	Sí

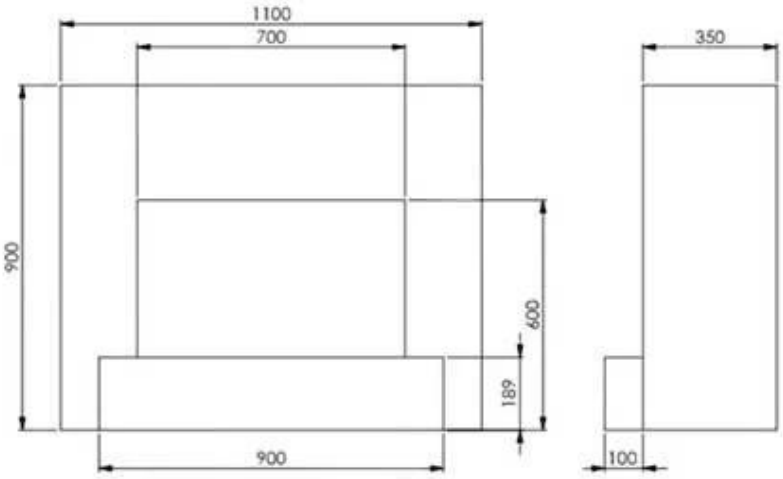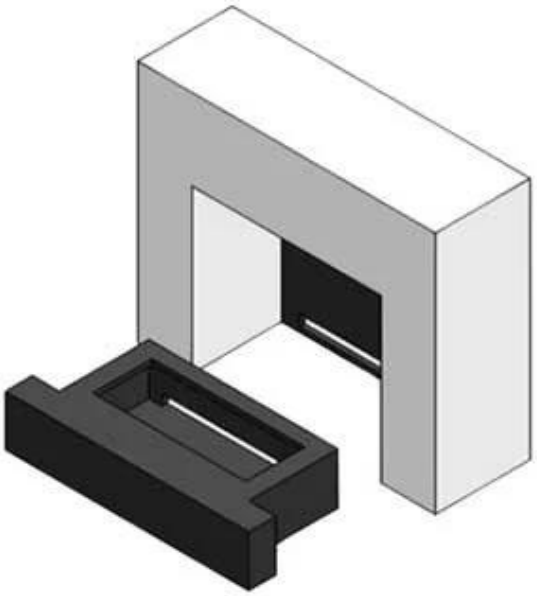
1100
700
350
900
600
189
900
100