ICON FIRES LONG BURNER STEEL - 92,4

BIO-70-228

El quemador manual de bioetanol Icon Fires Long Burner Steel, con una longitud de 92,4 cm, es una solución elegante y eficiente para personalizar tus espacios. Fabricado en acero inoxidable, combina durabilidad y diseño moderno, ofreciendo hasta 12 horas de combustión continua con su capacidad de 11,5 litros. Ideal para quienes buscan calor limpio y sin complicaciones, con una potencia de 10 kW que garantiza un ambiente cálido y acogedor.

ESPECIFICACIONES TÉCNICAS

Especificaciones clave

Tipo de producto	Quemador de bioetanol manual
Marca	Icon Fires
Uso	Interior
Garantía	2 Años

Dimensiones y Peso

Largo/Ancho	92,4 cm
Altura	13,6 cm
Profundidad	25,4 cm

Especificaciones Técnicas

Combustible	Bioetanol
Tiempo de combustión hasta	12 horas
Capacidad	11,5 Litro
Poder calorífico (máx.)	10 kW
Consumo	0,9 L/hora

Especificaciones del quemador

Llama ajustable	Sí
Control	Manual
Modelo de quemador	Long Burner 914
Control remoto	No

Material y apariencia

Material	Acero inoxidable
Color	Acero inoxidable
Vista de las llamas	44,1
Forma	Rectangular
Vidrio incluido	No

Detalles de instalación

Conducto de chimenea	No requiere conducto
Requisitos de alimentación	No
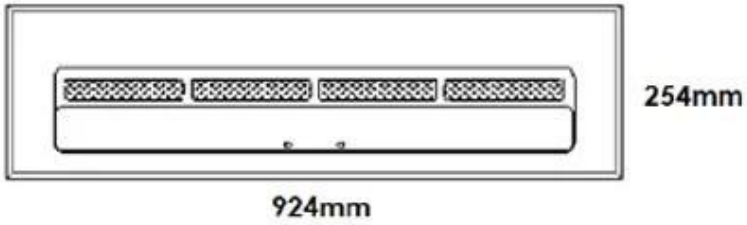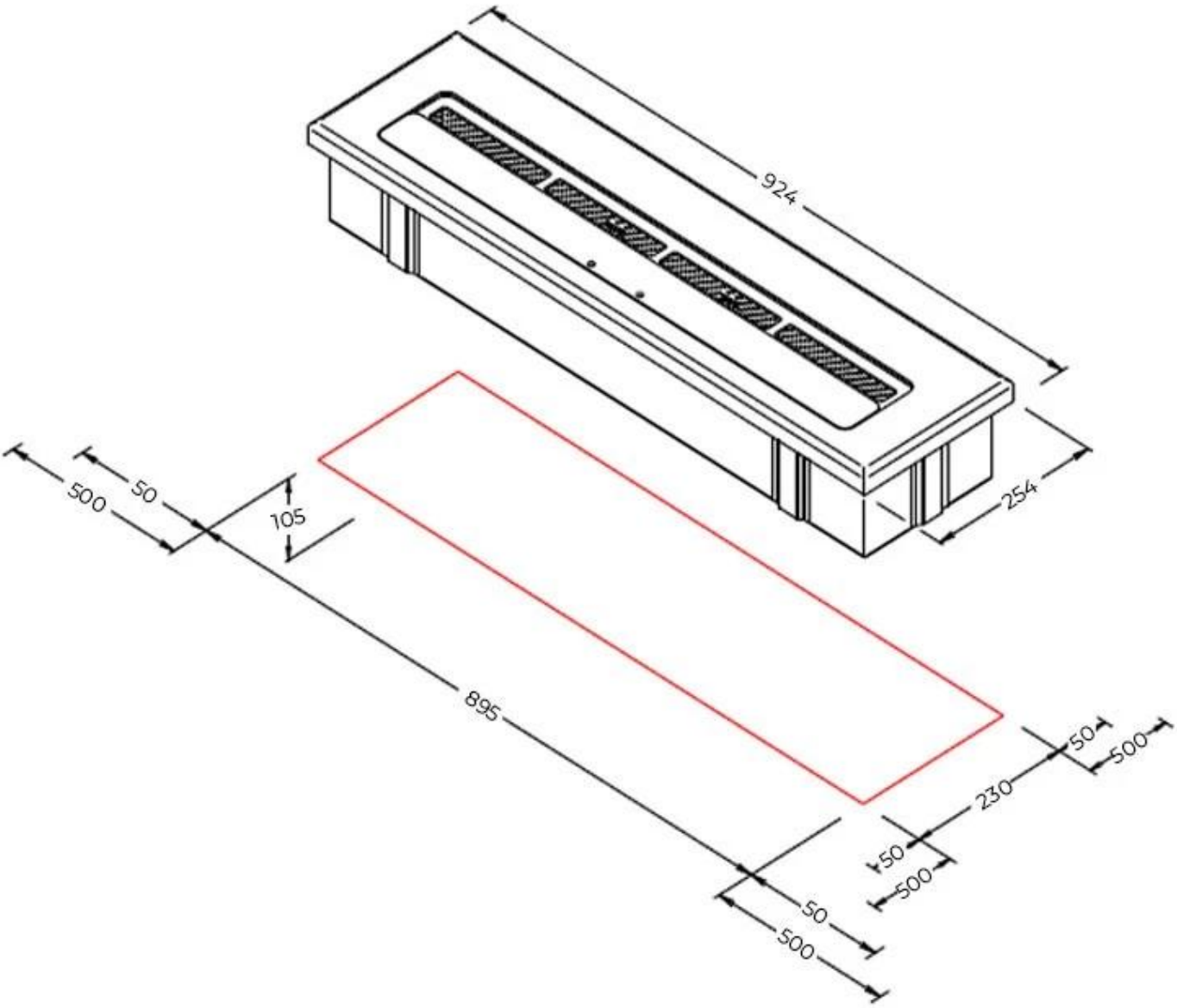
DIBUJO T??CNICO