INSERTO DE BIOETANOL PARA CHIMENEA ABIERTA

BIO-20-310

Transforma tu chimenea abierta en una solución ecológica y moderna con el inserto de bioetanol de ScandiFlames. Con dimensiones compactas de 30,5 x 20 x 10,3 cm y acabado en negro elegante, este inserto ofrece una capacidad de 1,5 litros y hasta 6 horas de combustión continua. Genera un calor de 2,2 kW, ideal para añadir calidez y ambiente a cualquier espacio, sin humo ni cenizas. Su control manual asegura un uso sencillo y seguro.

ESPECIFICACIONES TÉCNICAS

Especificaciones clave

Tipo de producto	Inserto para chimenea existente
Marca	ScandiFlames
Uso	Interior
Garantía	2 Años

Dimensiones y Peso

Largo/Ancho	30,5 cm
Altura	10,3 cm
Profundidad	20 cm
Peso	5 kg

Especificaciones Técnicas

Tamaño mínimo de habitación	45 m³
Combustible	Bioetanol
Tiempo de combustión hasta	6 horas
Capacidad	1,5 Litro
Poder calorífico (máx.)	2,2 kW
Consumo	0,25 L/hora
Tasa de cambio de aire recomendada	1

Especificaciones del quemador

Llama ajustable	Sí
Control	Manual
Modelo de quemador	1,5 Litros Premium
Longitud de la llama	15 cm
Control remoto	No

Material y apariencia

Material	Acero
Color	Negro
Vidrio incluido	No

Detalles de instalación

Conducto de chimenea	No requiere conducto
Requisitos de alimentación	No

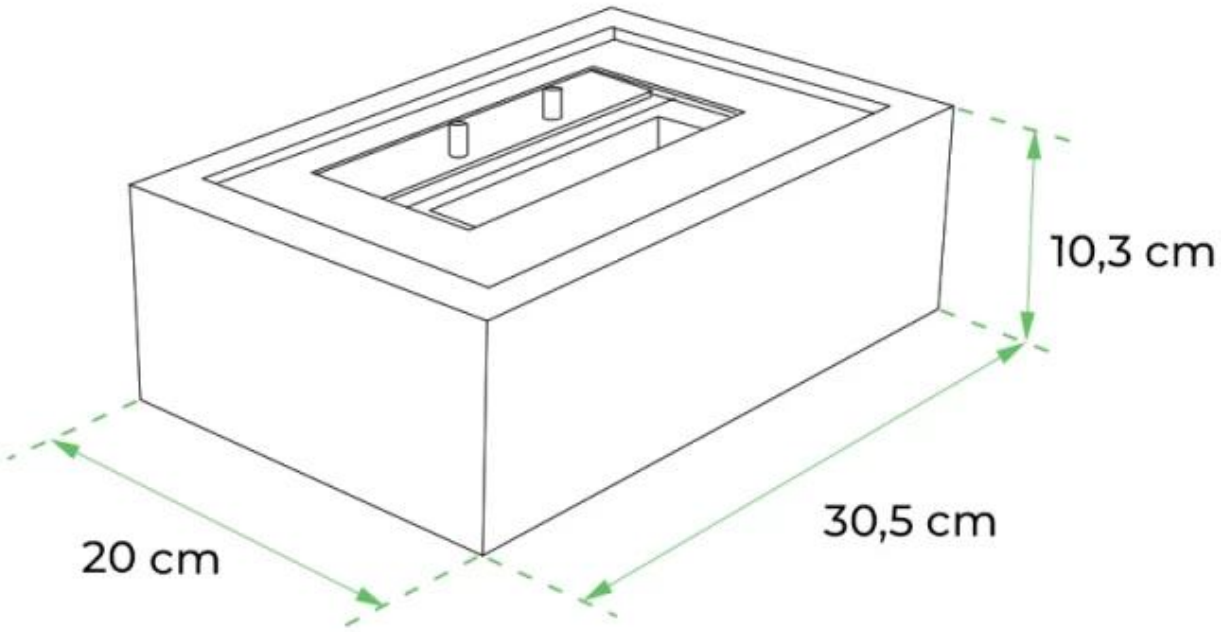
10,3 cm
30,5 cm
20 cm