QUEMADOR CUADRADO - 5 LITROS - 48 CM

BIO378

El quemador cuadrado manual de ScandiFlames, con capacidad de 5 litros, es ideal para personalizar tus espacios con calor y estilo. Con unas dimensiones de 48 cm y fabricado en acero, este quemador de bioetanol ofrece una combustión limpia y sin humo durante hasta 5 horas. Su diseño compacto y elegante lo convierte en una opción perfecta para integrar en chimeneas existentes o proyectos personalizados, proporcionando un calor acogedor con un control manual sencillo.

ESPECIFICACIONES TÉCNICAS

Especificaciones clave

Tipo de producto	Quemador de bioetanol manual
Marca	ScandiFlames
Uso	Interior
Garantía	2 Años

Dimensiones y Peso

Largo/Ancho	45 cm
Altura	15,2 cm
Profundidad	45 cm
Peso	12 kg

Especificaciones Técnicas

Tamaño mínimo de habitación	85 m³
Combustible	Bioetanol
Tiempo de combustión hasta	5 horas
Capacidad	5 Litro
Poder calorífico (máx.)	5 kW
Consumo	0,98 L/hora
Tasa de cambio de aire recomendada	1

Especificaciones del quemador

Llama ajustable	No
Control	Manual
Longitud de la llama	29,8 cm
Control remoto	No

Material y apariencia

Material	Acero
Color	Acero
Forma	Cuadrado
Vidrio incluido	No

Detalles de instalación

Conducto de chimenea	No requiere conducto
Requisitos de alimentación	No

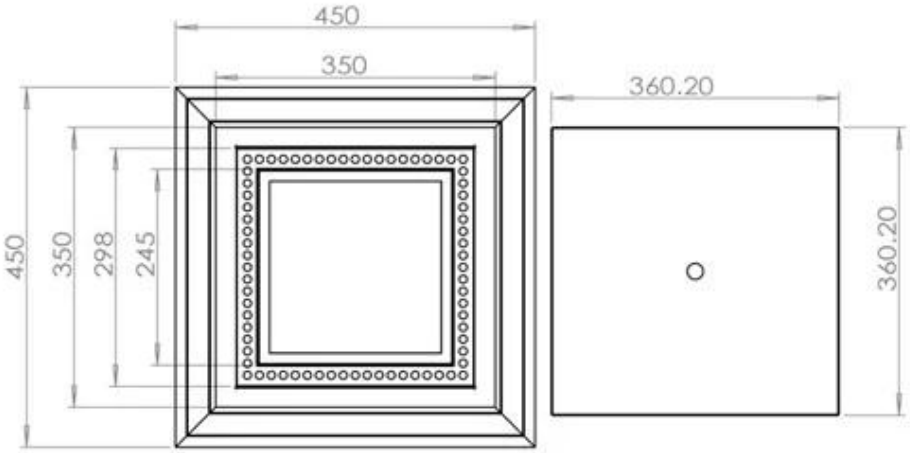
450
350
360.20
450
350
298
245
360.20

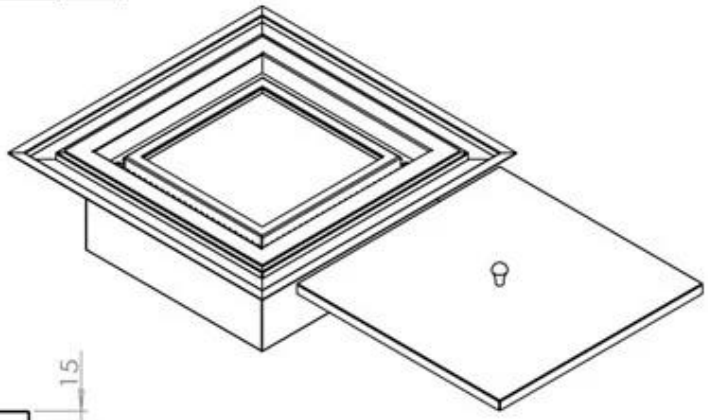

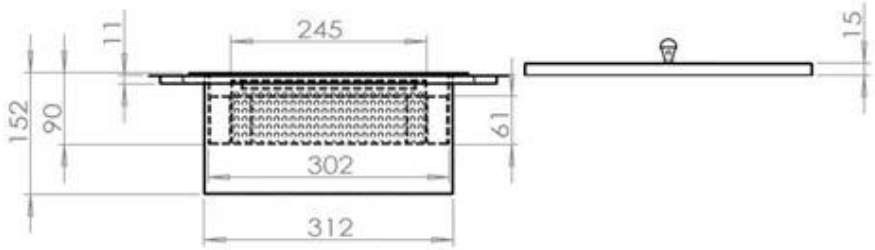
11
245
15
152
90
61
302
312