QUEMADOR BIOETANOL REDONDO EXTERIOR DE 1L - 15 CM

BIO343-OUT

El quemador de bioetanol redondo de ScandiFlames es una solución compacta y eficiente para crear un ambiente cálido y acogedor en exteriores. Con un diámetro de 15 cm y una capacidad de 0,9 litros, ofrece hasta 4,5 horas de combustión continua. Fabricado en acero de alta calidad, combina durabilidad y diseño moderno, ideal para terrazas y jardines. Su control manual garantiza un uso sencillo y seguro. Disfruta de un calor limpio y sin humo para tus momentos al aire libre.

ESPECIFICACIONES TÉCNICAS

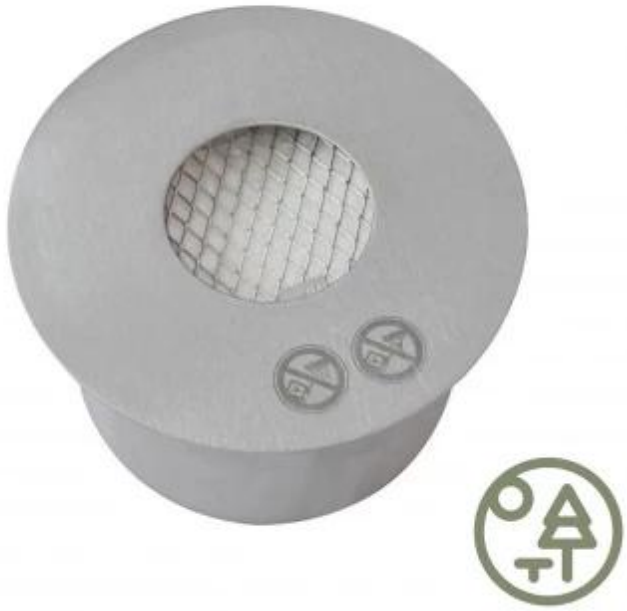

Especificaciones clave

Tipo de producto	Chimenea bioetanol redonda
Marca	ScandiFlames
Uso	Exterior
Uso	Interior
Garantía	2 Años

Dimensiones y Peso

Largo/Ancho	15 cm
Altura	9,3 cm
Profundidad	15 cm
Diámetro	15 cm
Peso	3,1 kg

Especificaciones Técnicas

Tamaño mínimo de habitación	40 m³
Combustible	Bioetanol
Tiempo de combustión hasta	4.5 horas
Capacidad	0,9 Litro
Poder calorífico (máx.)	1,6 kW
Consumo	0,2 L/hora
Tasa de cambio de aire recomendada	1

Especificaciones del quemador

Llama ajustable	No
Control	Manual
Tipo de quemador	Manual Burner
Control remoto	No

Material y apariencia

Material	Acero
Color	Acero
Vidrio incluido	No

Detalles de instalación

Conducto de chimenea	No requiere conducto
Requisitos de alimentación	No

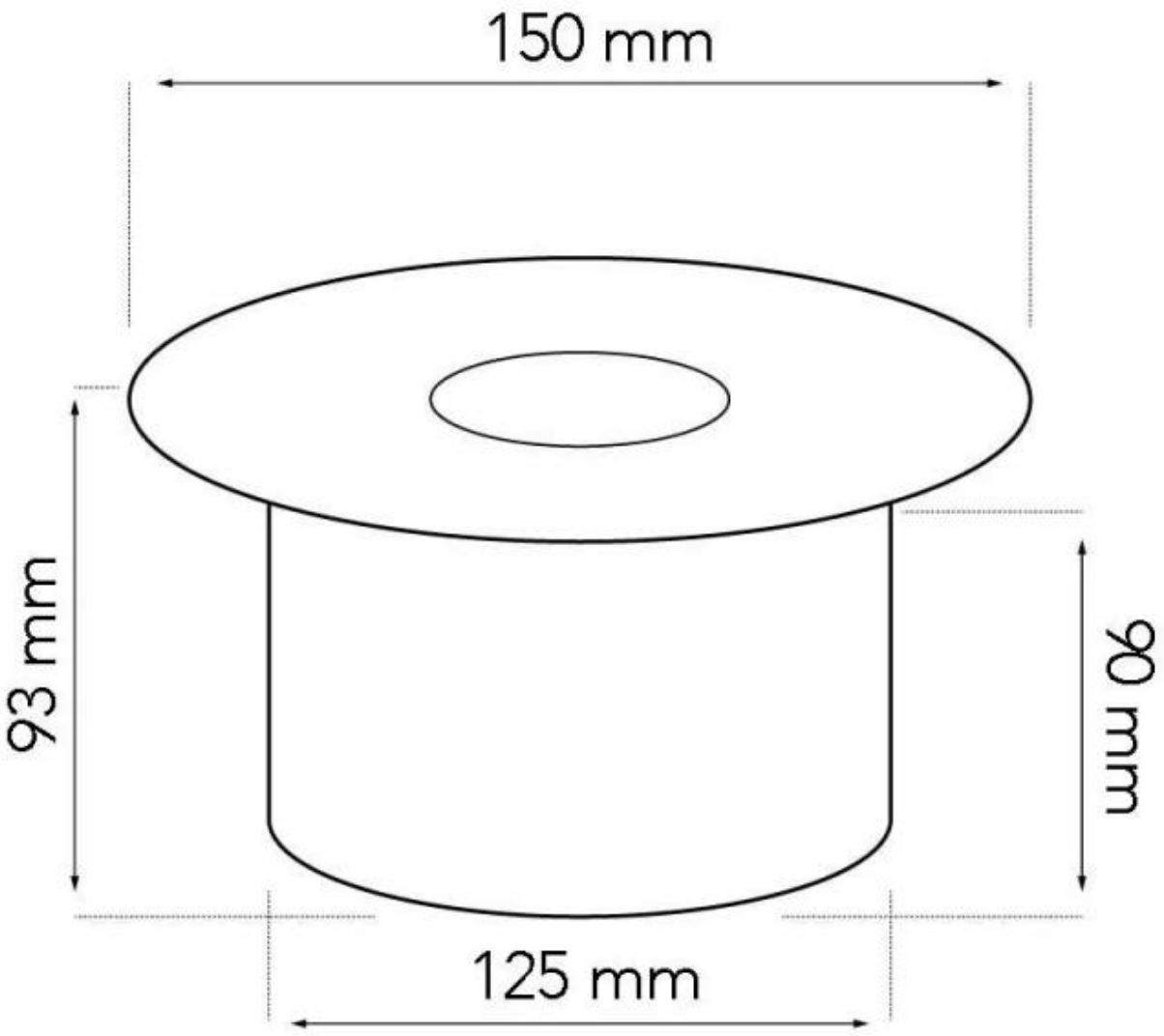
150 mm
93 mm
90 mm
125 mm