FOCO ROOM DIVIDER 800 MEDIUM

BIO-30-143

Foco divisor de ambientes 800 mediano es una chimenea de bioetanol incorporada, diseñada para ser construida en una pared divisoria con 3 lados.

ESPECIFICACIONES TÉCNICAS

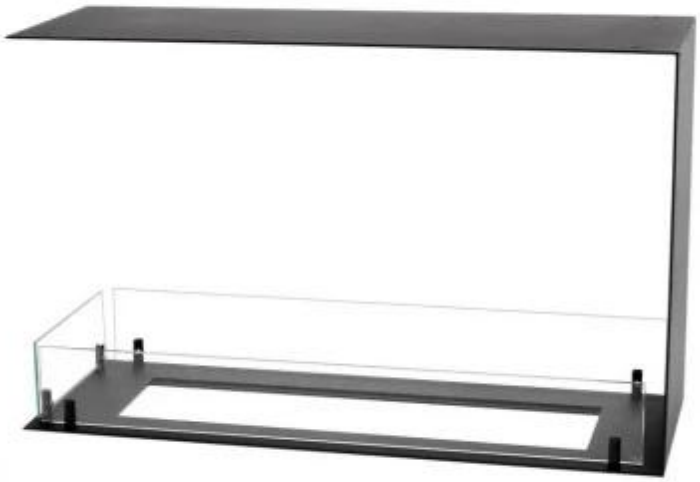

Quemador - Funciones

Control	Manual
Tamaño mínimo de habitación	70 m³
Llama ajustable	Sí
Modelo de quemador	3,5 Litros Superior
Longitud de la llama	45 cm
Tiempo de combustión hasta	7,5 horas
Requisitos de alimentación	No
Poder calorífico (máx.)	3,2 kW
Consumo	0,46 L/hora

Apariencia

Material	Acero
Grosor del acero	4 mm
Color	Negro
Vidrio incluido	Sí

Tipo

Combustible	Bioetanol
Tipo de producto	Chimenea bioetanol empotrada 2 caras
Conducto de chimenea	No requiere conducto
Marca	Foco
Uso	Interior
Vista de las llamas	División de espacios
Garantía	2 Años
Tasa de cambio de aire recomendada	1

Medidas

Largo/Ancho	80 cm
Altura	50 cm
Profundidad	30 cm
Peso	25 kg
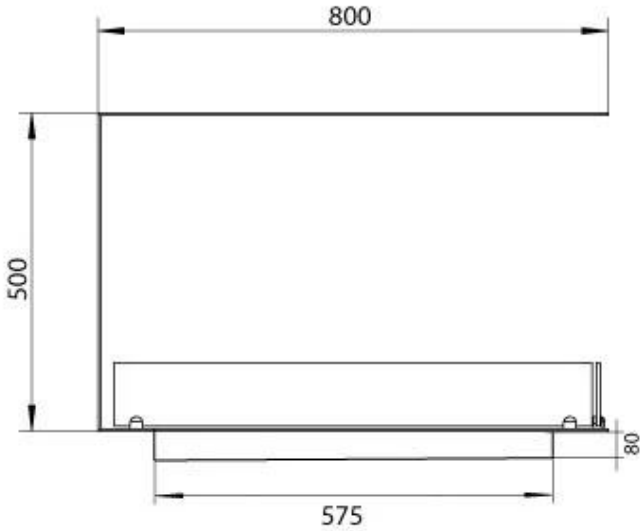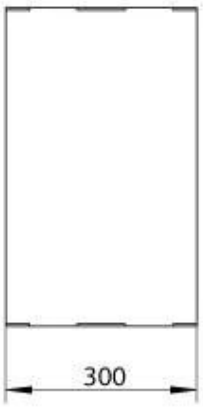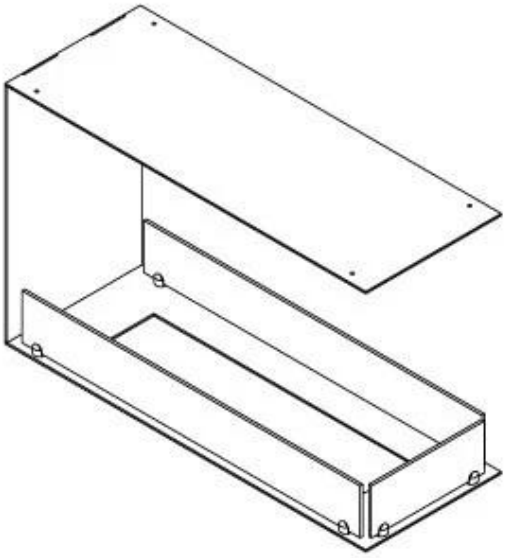
Superior Manual 600