FOCO ONE 1400 DOUBLE

BIO-30-141

Aquí tienes una chimenea de bioetanol incorporada extra ancha con 2 quemadores manuales separados. La chimenea es una chimenea de bioetanol incorporada por un lado, lo que permite ver las llamas desde un lado.

ESPECIFICACIONES TÉCNICAS

Quemador - Funciones

Tamaño mínimo de habitación	140 m³
Llama ajustable	Sí
Control	Manual
Modelo de quemador	4 Litros Superior
Longitud de la llama	90 cm
Tiempo de combustión hasta	7,5 horas
Control remoto	No
Capacidad	8 Litro
Requisitos de alimentación	No
Poder calorífico (máx.)	6,5 kW
Consumo	0,9 L/hora

Medidas

Largo/Ancho	140 cm
Altura	50 cm
Profundidad	40 cm
Peso	75 kg

Apariencia

Material	Acero
Grosor del acero	4 mm
Color	Negro
Vidrio incluido	Sí

Tipo

Combustible	Bioetanol
Tipo de producto	Chimenea bioetanol empotrada 1 cara
Marca	Foco
Conducto de chimenea	No requiere conducto
Uso	Interior
Vista de las llamas	Frontal
Garantía	2 Años
Tasa de cambio de aire recomendada	1
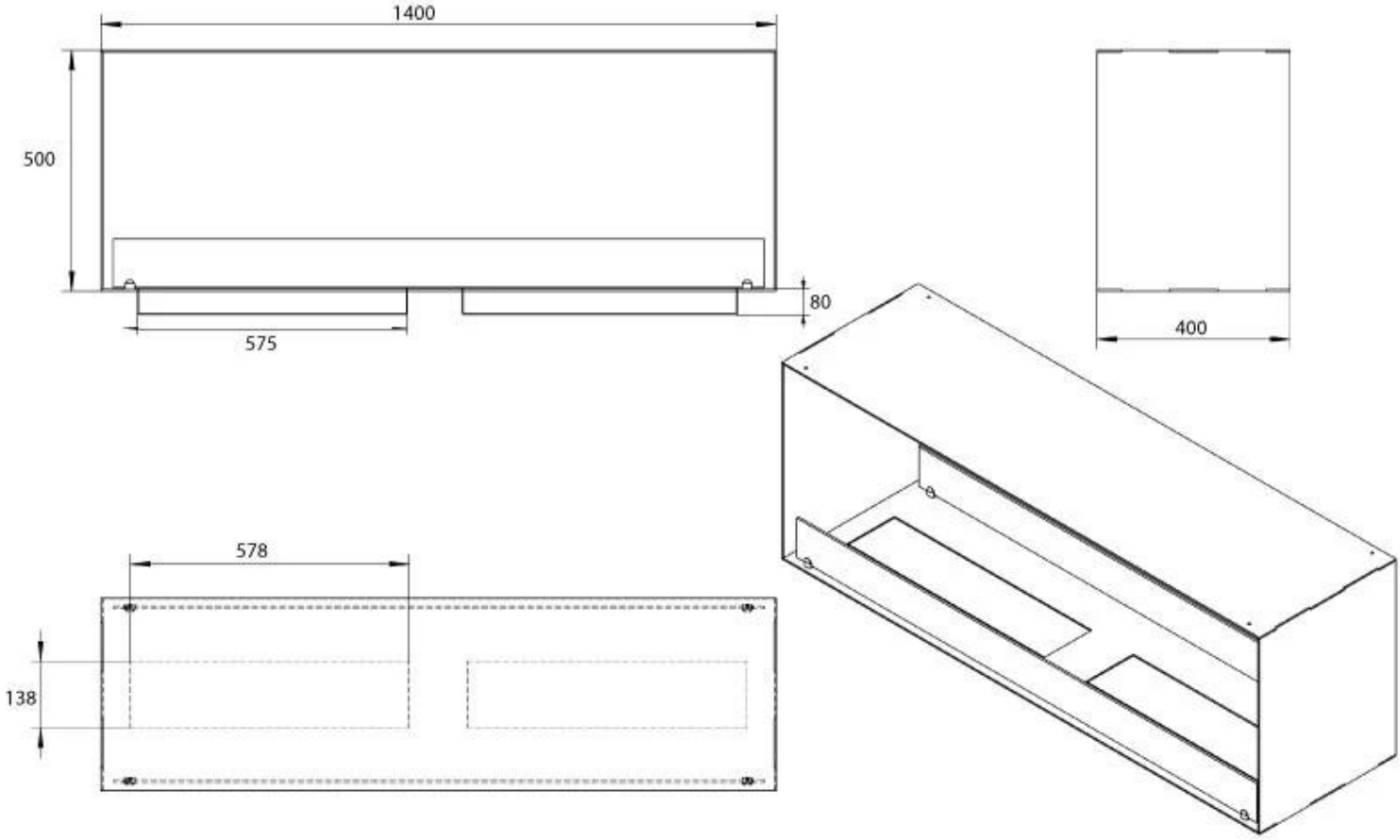
Superior Manual 600