FOCO TWO MEDIUM 1100

BIO-30-140

Foco Dos Mediano es una chimenea de bioetanol incorporada, donde es posible ver las llamas desde 2 lados diferentes. Este modelo tiene un ancho de 110 cm, y tiene la oportunidad de elegir entre 2 quemadores.

ESPECIFICACIONES TÉCNICAS

Quemador - Funciones	
Tamaño mínimo de habitación	90 m³
Llama ajustable	Sí
Control	Manual
Modelo de quemador	5 Litros Superior
Longitud de la llama	85 cm
Tiempo de combustión hasta	6 horas
Control remoto	Sí (compra adicional)
Capacidad	5 Litro
Requisitos de alimentación	No
Requisitos de alimentación	Sí
Poder calorífico (máx.)	6,2 kW
Consumo	0,87 L/hora

Medidas	
Largo/Ancho	110 cm
Altura	50 cm
Profundidad	30 cm
Peso	30 kg

Apariencia	
Material	Acero
Grosor del acero	4 mm
Color	Negro
Vidrio incluido	Sí

Tipo	
Combustible	Bioetanol
Tipo de producto	Chimenea bioetanol empotrada 2 caras
Marca	Foco
Conducto de chimenea	No requiere conducto
Uso	Interior
Vista de las llamas	División de espacios
Garantía	2 Años
Tasa de cambio de aire recomendada	1
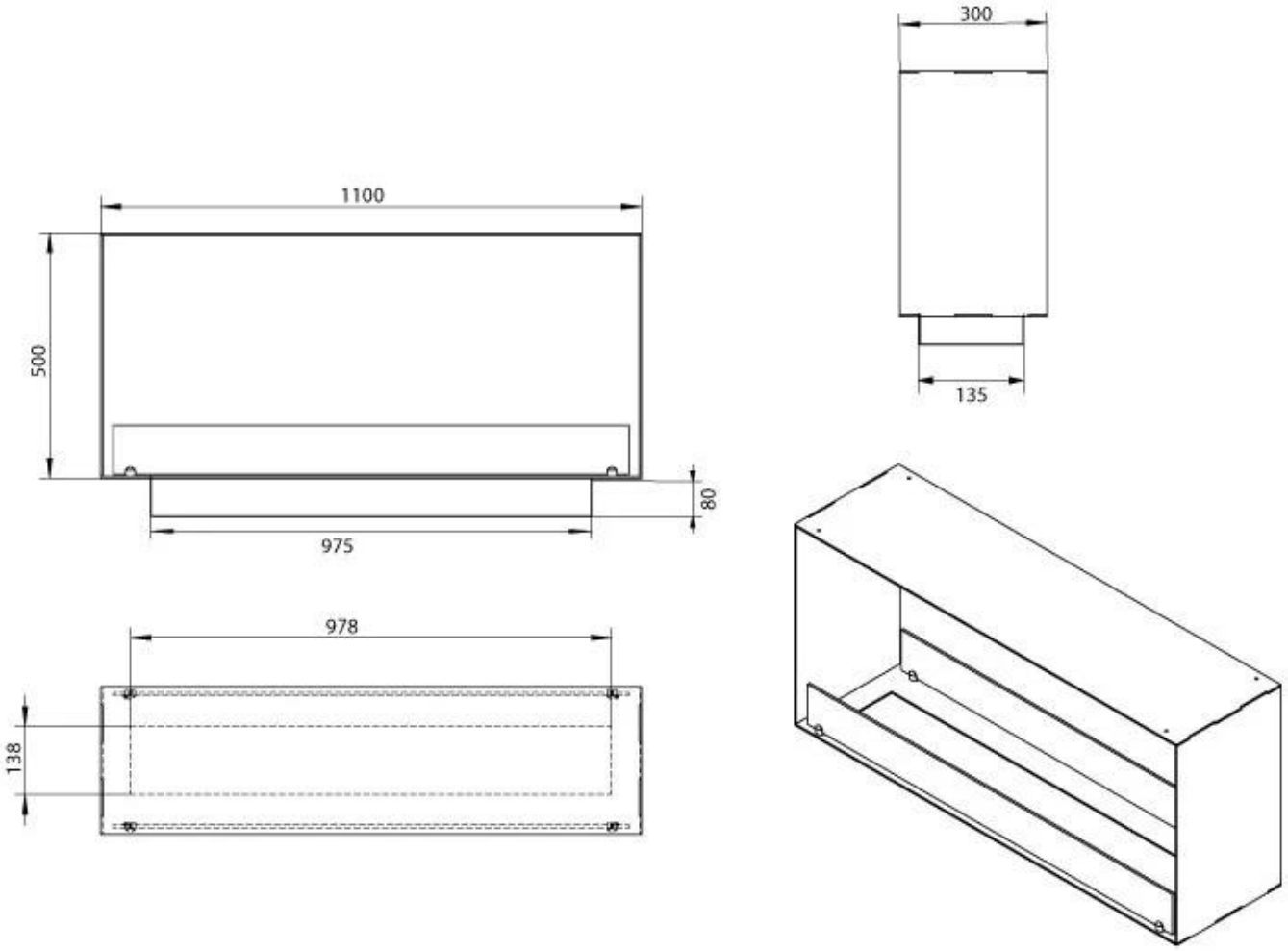
Superior Manual 1000