ICON FIRES QUEMADOR MEDIANO - 62,4 CM

BIO-70-227

Quemador de bioetanol de acero con dimensiones: Al: 13,6 x An: 62,4 x Pr: 25,4 cm. Tiempo de combustión hasta 10 horas.

ESPECIFICACIONES TÉCNICAS

Especificaciones clave

Tipo de producto	Quemador de bioetanol manual
Marca	Icon Fires
Uso	Interior
Garantía	2 Años

Dimensiones y Peso

Largo/Ancho	62,4 cm
Altura	13,6 cm
Profundidad	25,4 cm

Especificaciones Técnicas

Combustible	Bioetanol
Tiempo de combustión hasta	10 horas
Capacidad	7,7 Litro
Poder calorífico (máx.)	6,5 kW
Consumo	0,75 L/hora

Especificaciones del quemador

Control	Manual
Llama ajustable	Sí
Modelo de quemador	Mid Burner 614
Control remoto	No

Material y apariencia

Material	Acero inoxidable
Color	Acero inoxidable
Vista de las llamas	44,1
Forma	Rectangular
Vidrio incluido	No

Detalles de instalación

Conducto de chimenea	No requiere conducto
Requisitos de alimentación	No

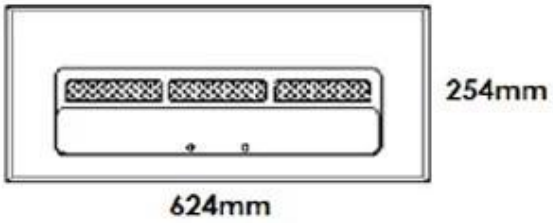
254mm
624mm

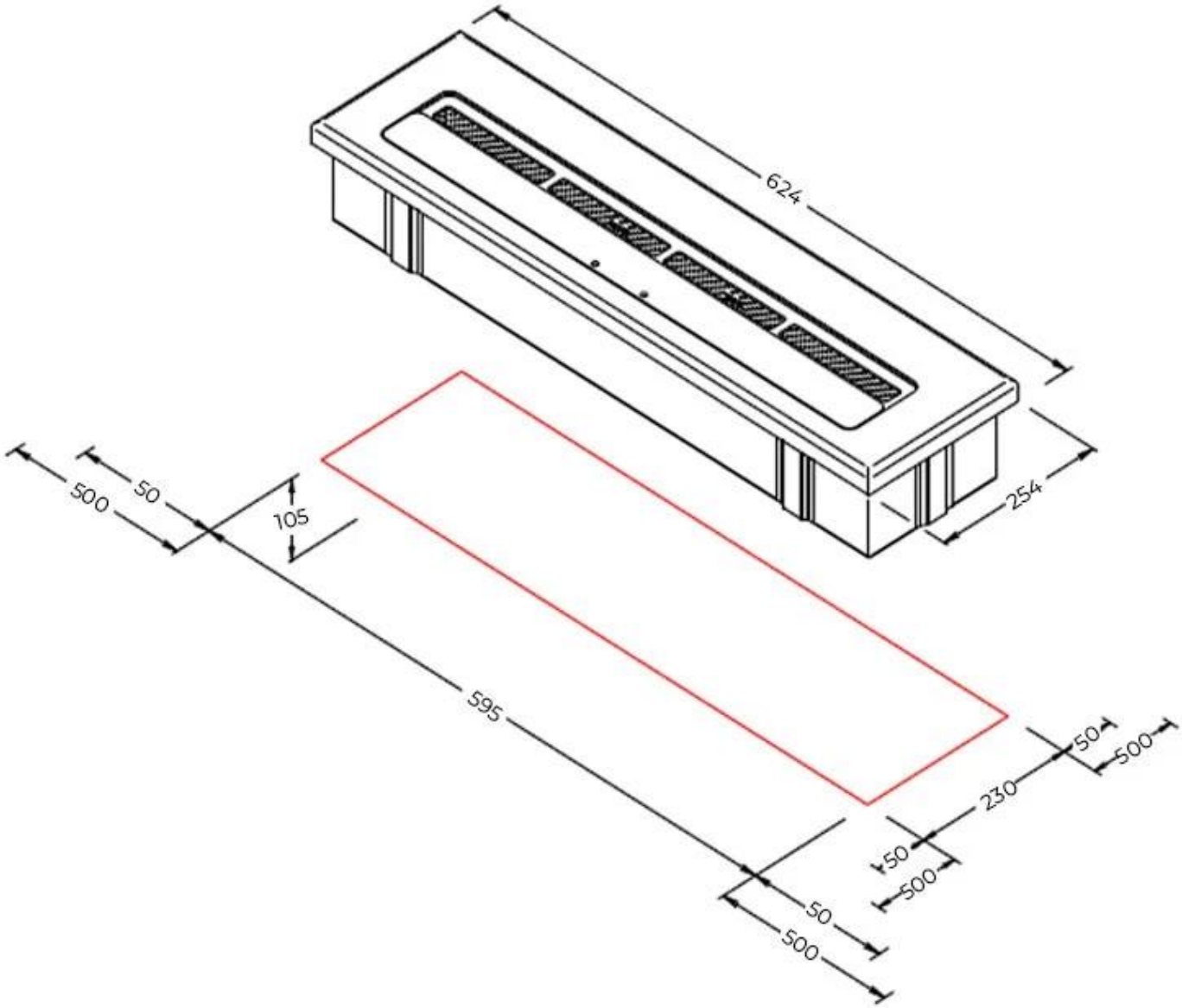
624
254
500
50
105
595
50
500
230
50
500
50
500